ITEM 58535

1/10 SCALE R/C 4×4×4 CUSTOMIZED MONSTER TRUCK

BULLHEAD

RADIO CONTROL UNIT: 2-CHANNEL R/C UNIT (RECEIVER/SERVO) (NOT INCLUDED)
POWER SOURCE: BATTERY PACK (NOT INCLUDED), REQUIRES BATTERIES FOR TRANSMITTER (NOT INCLUDED)
★FOR YOUR SAFETY, PLEASE USE TAMIYA BATTERY PACKS WITH OUTPUT OF 7.2V AND BELOW.
★PAINT BODY WITH TAMIYA PAINTS (NOT INCLUDED). ★USE ONLY KIT-SUPPLIED TYPE 540 MOTORS ★READY TO ASSEMBLE RADIO CONTROL MODEL KIT.
★MODEL MAY VARY FROM IMAGE ON BOX.
★NOT SUITABLE FOR CHILDREN UNDER 14 YEARS OF AGE.
★MODEL IS NOT SNOWPROOF OR WATERPROOF.
★SPECIFICATIONS ARE SUBJECT TO CHANGE WITHOUT NOTICE.

1/10 電動 RC 4x4x4 モンスタートラック
ブルヘッド

●前後2個のモーターによるフルタイム4輪駆動
●前後のギヤケースはデフギヤ内蔵の密閉式
●サスペンションには、コイルスプリングによるショックユニットを4輪にダブルで装備
●前後輪連動の逆位相4輪ステアリング ●敏捷に高精度ボールベアリング4個装備
●1つのモーターを同調させて制御するツインモーター用スピードコントローラー(ESC)付き。
●直径161mm、幅110mmの中空ゴム製ビッグタイヤ
●フロントグリル、エアクリーナー、バンパーなどにメッキパーツを使用した高感覚ふれる耐衝撃性樹脂ボディ

INCLUDES:
- ESC for Twin Motor
- 2 Type 540 Motors

ツインモーター用ESCと540モーター2個つき

ASSEMBLY KIT 組み立てキット

INCLUDES 2 MOTORS

★製品と写真では一部仕様が異なります。
★Model may vary from image.

TAMIYA

©2012 ©2013 TAMIYA
TAMIYA, INC. 3-7-27 NIHONBASHI-SUIDOBASHI, CHIYODA-KU, TOKYO 102-8610, JAPAN

BULLHEAD

●組み立てになれない方は、模型にくわしい方にお手伝いをお願いしてください。

組み立てる前に用意する物
ITEMS REQUIRED
ERFORDERLICHES ZUBEHÖR
OUTILLAGE NECESSAIRE

《ラジオコントロールメカ》
このRCカーには、エクスペックGT-I 2.4G(受信機、サーボセット）がおすすめです。また、他の2チャンネルプロポセットも使用できます。
★取り扱いについては、それぞれの説明書をご覧ください。
《走行用バッテリー・充電器》
このRCカーはタミヤ・7.2Vバッテリー専用です。バッテリーと専用充電器をご用意ください。

《使用できるサーボの大きさ》
Suitable servo size
Grösse der Servos
Dimensions max des servos

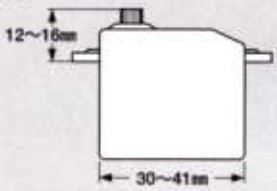

RADIO CONTROL UNIT
Standard 2-channel R/C unit is recommended for this model.
★Read and follow instructions supplied with R/C unit.
POWER SOURCE
This kit is designed to use a Tamiya battery pack. Charge battery according to manual supplied with battery.

FERNSTEUER-EINHEIT
Für dieses Modell wird eine 2-Kanal R/C-Einheit.
★Lesen und befolgen Sie die der RC-Einheit beiliegende Anleitung.
STOMQUELLE
Für diesen Bausatz benötigt man den Tamiya Akkupack Batterie. Den Akku gemäß Anweisung aufladen.

ENSEMBLE DE RADIOCOMMANDE
Pour piloter ce modèle, nous vous suggérons d'employer un ensemble de radiocommande 2 voies standard.
★Lire et suivre les instructions fournies avec l'ensemble R/C.
ALIMENTATION
Le moteur qui équipe ce modèle peut être alimenté par un pack d'accus Tamiya. Charger le pack selon les indications du manuel du pack et du chargeur.

●ツインモーター用ESC付属
●ESC for twin-motor (included in kit)
●EFR für Zwillings-Motore (im Bausatz enthalten)
●Variateur pour double moteurs (fourni dans le kit)

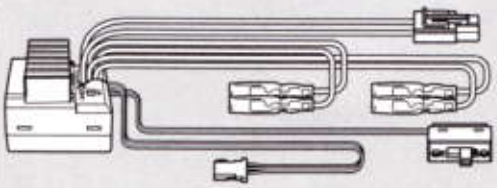

タミヤ・エクスペックGT-I 2.4G プロポ / ESC（FETアンプ）付き
Tamiya EXPEC GT-I 2.4G R/C system
Tamiya EXPEC GT-I 2.4G R/C System
Ensemble R/C Tamiya EXPEC GT-I 2.4G
（※ESCはエレクトロニック スピード コントローラーの略です。）

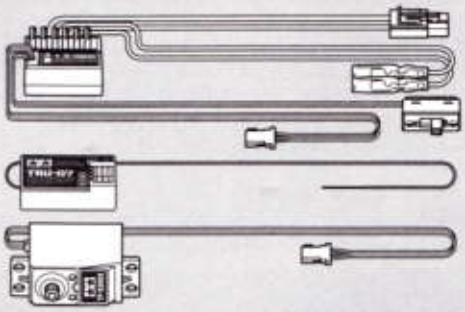

★小型サイズのESC、受信機をお勧めします。
★Small size ESC and receiver are recommended.
★Fahrregler und Empfänger kleiner Größe werden empfohlen.
★Récepteur et variateur électronique de petite taille recommandés.

2チャンネルプロポ / 2-CHANNEL R/C SYSTEM
2-KANAL RC-SYSTEM / ENSEMBLE RC 2 VOIES

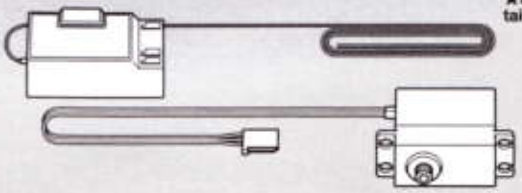

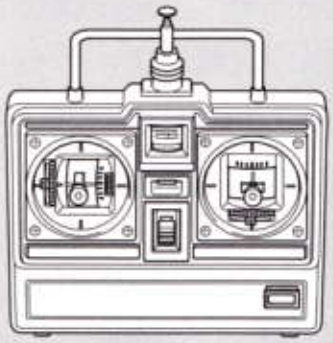

★このRCカーにはツインモーター用ESCが付属しています。
プロポセット付属のESCは使いません。
★This kit includes electronic speed controller for twin motor. Do not use R/C system set-supplied ESC.
★Dieser Bausatz enthält einen elektronischen Fahrregler für Zwillings-Motore. Den beim RC-System mitgelieferten EFR nicht verwenden.
★Ce kit inclut un variateur de vitesse électronique pour double moteurs. Si on utilise un ensemble avec variateur électronique, ce dernier ne sera pas utilisé.

タミヤバッテリー
Tamiya battery
Tamiya Akkus
Batterie Tamiya

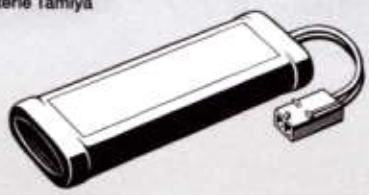

専用充電器
Compatible charger
Geeignetes Ladegerät
Chargeur compatible

《使用する塗料》TAMIYA PAINT COLORS / TAMIYA-FARBEN / PEINTURES TAMIYA

《プラスチック用タミヤカラー》
TAMIYA PLASTIC PAINTS

TS-19 ●メタリックブルー / Metallic blue / Blau-Metallic / Bleu métallisé
X-18 ●セミグロスブラック / Semi gloss black / Seidenglanz Schwarz / Noir satiné

《用意する工具》 TOOLS RECOMMENDED / BENÖTIGTE WERKZEUGE / OUTILLAGE

＋ドライバー（大）
＋ Screwdriver (large)
＋ Schraubenzieher (groß)
Tournevis ＋ (grand)

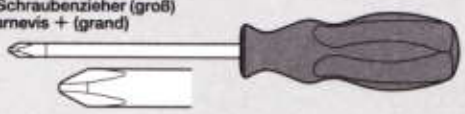

＋ドライバー（小）
＋ Screwdriver (small)
＋ Schraubenzieher (klein)
Tournevis ＋ (petit)

－ドライバー
－ Screwdriver
－Schraubenzieher
Tournevis －

ラジオペンチ
Long nose pliers
Flachzange
Pinces à becs longs

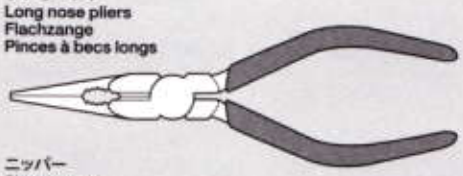

ニッパー
Side cutters
Seitenschneider
Pinces coupantes

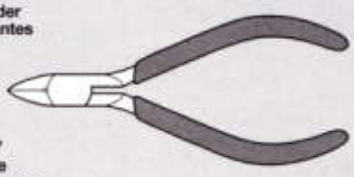

クラフトナイフ
Modeling knife
Modellbaumesser
Couteau de modéliste

デカールバサミ
Decal scissors
Aufkleber-Ausschneideschere
Ciseaux à decals

瞬間接着剤（タイヤ用）
Instant cement
Sekundenkleber
Colle rapide

ピンセット
Tweezers
Pinzette
Précelles

★この他に、セロファンテープ、ヤスリや柔らかな布があると便利です。
★Cellophane tape, file and soft cloth will also assist in construction.
★Hilfreich für den Zusammenbau können sein: Schraubstock, Tesafilm, Feile, weiches Tuch.
★Outil à percer, ruban adhésif, lime et chiffon doux seront également utiles.

58535 Bullhead (2012) (11052896)

●組み立てる前に説明図を必ずお読みください。また、保護者の方もお読みください。

●小さなお子様のいる場所での工作はおやめください。小さな部品やビニール袋を口に入れたりする危険があります。

●小学生やうまく組み立てられない方は、保護者の方やRCカーにくわしい方にお手伝いをお願いしてください。

●工具で固い物を切らないでください。刃が折れるなどの危険があります。

●色を塗る時や、接着剤を使う場合は必ず窓を開けて換気に注意してください。

●組み立てる時はまわりに注意してください。また、工具を振り回すようなことはやめてください。

⚠ CAUTION

●Read carefully and fully understand the instructions before commencing assembly. A supervising adult should also read the instructions if a child assembles the model.
●When assembling this kit, tools including knives are used. Extra care should be taken to avoid personal injury.
●Read and follow the instructions supplied with paints and/or cement, if used (not included in kit).
●Keep out of reach of small children. Children must not be allowed to put any parts in their mouths or pull vinyl bags over their heads.

⚠ VORSICHT

●Bevor Sie mit dem Zusammenbau beginnen, sollten Sie alle Anweisungen gelesen und verstanden haben. Falls ein Kind das Modell zusammenbaut, sollte ein beaufsichtigender Erwachsener die Bauanleitung ebenfalls gelesen haben.
●Beim Zusammenbau dieses Bausatzes werden Werkzeuge einschließlich Messer verwendet. Zur Vermeidung von Verletzungen ist besondere Vorsicht angebracht.
●Wenn Sie Farben und/oder Kleber verwenden (nicht im Bausatz enthalten), beachten und befolgen Sie die dort beiliegenden Anweisungen.
●Bausatz von kleinen Kindern fernhalten. Verhüten Sie, daß Kinder irgendwelche Bauteile in den Mund nehmen oder Plastiktüten über den Kopf ziehen.

⚠ PRECAUTIONS

●Bien lire et assimiler les instructions avant de commencer l'assemblage. La construction du modèle par un enfant doit s'effectuer sous la surveillance d'un adulte.
●L'assemblage de ce kit requiert de l'outillage, en particulier des couteaux de modélisme. Manier les outils avec pré-caution pour éviter toute blessure.
●Lire et suivre les instructions d'utilisation des peintures et ou de la colle, si utilisées (non incluses dans le kit).
●Garder hors de portée des enfants en bas âge. Ne pas laisser les enfants mettre en bouche ou sucer les pièces, ou passer un sachet vinyl sur la tête.

《タミヤ・エクスペック GT-I 2.4G プロポ》
TAMIYA EXPEC GT-I 2.4G R/C SYSTEM

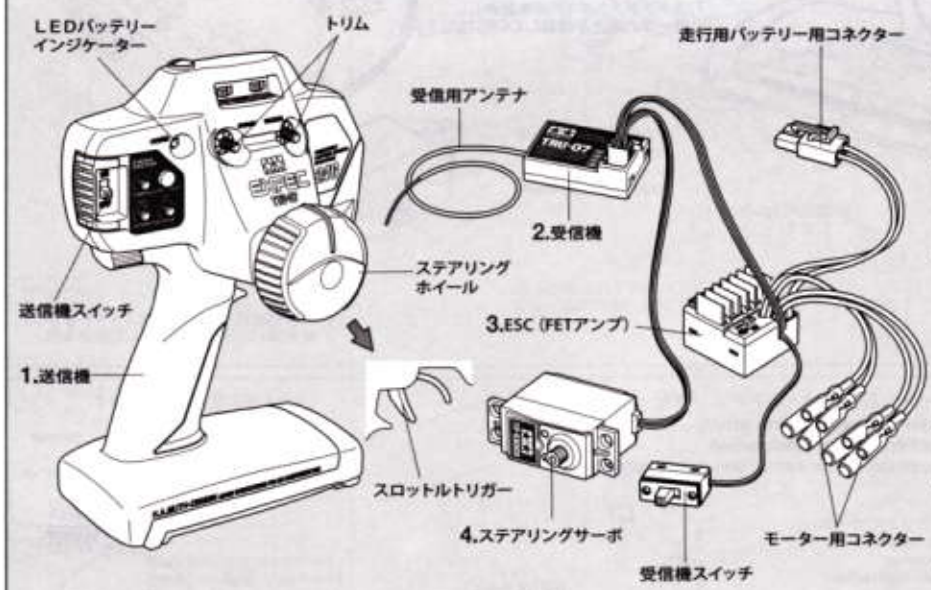

《スティックタイプ送信機》STICK TYPE TRANSMITTER

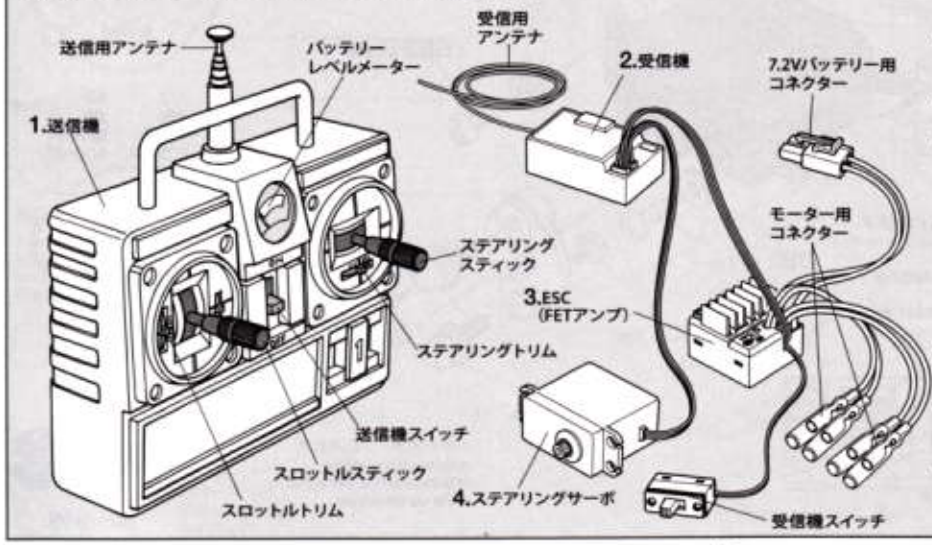

《2チャンネルプロポの名称》

1. ●送信機＝コントロールボックスとなるもので、ステアリング、スロットルの操作を電波信号に変えて発信します。
   ●ステアリングホイール、スロットルトリガー＝ステアリングホイールでステアリングサーボを、スロットルトリガーでESC（FETアンプ）をコントロールします。
2. ●受信機＝送信機からの電波を受け、それをESC（FETアンプ）やサーボにつたえます。
3. ●ESC（FETアンプ）＝受信機が受けた電波信号を電気的な信号に変え、車のスピードをコントロールします。
4. ●ステアリングサーボ＝受信機が受けた電波信号を機械的な動きに変え、ハンドルを切ります。

COMPOSITION OF 2-CHANNEL R/C UNIT

1. ●Transmitter: Serves as control box. Steering wheel/stick and throttle trigger/stick movements are transformed into radio signals which are transmitted through the antenna.
   ●Wheel & Trigger: Moves servos, which steer car and adjust throttle.
2. ●Receiver: Accepts signals from the transmitter and converts them into pulses that operate the model's servo and speed controller.
3. ●Electronic speed controller: Accepts signals received from the receiver and controls the current going to the motor.
4. ●Steering servo: Transforms signals received from the receiver into mechanical movements.

ZUSAMMENSTELLUNG DER 2-KANAL RC-EINHEIT

1. ●Sender: Dient als Steuergerät. Lenkrad/-knüppel- und Gaszuggriff/- knüppelbewegungen werden in Funksignale umgewandelt und über die Antenne ausgesendet.
   ●Lenkrad und Gaszuggriff: Setzt die Servos in Bewegung, welche das Auto lenken und Gas geben.
2. ●Empfänger: Der Empfänger nimmt die Signale des Senders auf und wandelt sie in Steuerimpulse für das Lenkservo und den Fahrregler um.
3. ●Elektronischer Fahrregler: Erhält Steuersignale vom Empfänger und regelt den zum Motor fließenden Strom.
4. ●Lenkservo: Wandelt die vom Empfänger kommenden Lenksignale in mechanische Bewegung um.

COMPOSITION D'UN ENSEMBLE R/C 2 VOIES

1. ●Emetteur: sert de boîtier de commande. Les actions sur le manche de direction/volant ou sur le manche de gaz/gâchette sont converties en signaux radio transmis par le biais de l'antenne.
   ●Volant/Gâchette: permettent de contrôler respectivement la direction et le régime moteur du modèle.
2. ●Récepteur: capte les signaux de l'émetteur, les convertit en impulsions et contrôle les mouvements du(des) servo(s) et le variateur électronique de vitesse.
3. ●Variateur électronique de vitesse: reçoit un signal du récepteur et régule la quantité de courant alimentant le moteur.
4. ●Servo de direction: convertit les signaux émanant du récepteur en mouvements mécaniques.

58535 Bullhead (2012) (11052896)

★お買い求めの際、また組み立ての前には必ず内容をお確かめください。万一不良部品、不足部品などありました場合には、お買い求めの販売店にご相談ください。
★小さなビス、ナット類が多く、よく似た形の部品もあります。図をよく見てゆっくり確実に組んでください。金具部品は少し多めに入っています。予備として使ってください。
このマークはグリスを塗る部分に指示しました。必ず、グリスアップして、組みこんでください。

★Study the instructions thoroughly before assembly.
★There are many small screws, nuts and similar parts. Assemble them carefully referring to the drawings. To prevent trouble and finish the model with good performance, it is necessary to assemble each step exactly as shown.
Apply grease to the places shown by this mark. Apply grease first, then assemble.

★Vor Baubeginn die Bauanleitung genau durchlesen.
★Viele kleine Schrauben und Muttern etc. müssen genau der Anleitung nach eingebaut werden. Exaktes Bauen bringt ein gutes Modell mit bester Leistung.
Stellen mit diesem Zeichen erst fetten, dann zusammenbauen.

★Assimilez les instructions parfaitement avant l'assemblage.
★Il y a beaucoup de petites vis, d'écrous et de pièces similaires. Les assembler soigneusement en se référant aux dessins. Pour éviter les erreurs suivre les stades du montage dans l'ordre indiqué.
Graisser les endroits indiqués par ce symbole. Graisser d'abord, assembler ensuite.

1

Checking R/C equipment
①Install batteries.
②Loosen and extend.
③Connect charged battery.
④Switch on.
⑤Switch on.
⑥Trims in neutral.
⑦Steering wheel in neutral.
⑧Servo in neutral position.
⑨After attaching servo saver, switch off R/C units and disconnect connectors.

Überprüfen der RC-Anlage
①Batterien einlegen.
②Aufwickeln und langziehen.
③Voll aufgeladenen Akku verbinden.
④Schalter ein.
⑤Schalter ein.
⑥Trimmhebel neutral stellen.
⑦Lenkrad neutral stellen.
⑧Dies ist die Neutralstellung des Servos.
⑨Nachdem der Servo-Saver angebracht ist, die RC-Einheit ausschalten und die Stecker abziehen.

Vérification de l'équipement R/C
①Mettre en place les piles.
②Dérouler et déployer le fil.
③Charger complètement la batterie.
④Mettre en marche.
⑤Mettre en marche.
⑥Placer les trims au neutre.
⑦Le volant de direction au neutre.
⑧Le servo au neutre.
⑨Après installation du sauve-servo, éteindre l'ensemble R/C et débrancher les connecteurs.

1 《ラジオコントロールメカのチェック》
Checking R/C equipment
Überprüfen der RC-Anlage
Vérification de l'équipement R/C

★番号の順にチェックし、必ずサーボのニュートラルを確認して組み立ててください。
★Make sure the servo is in neutral prior to assembly.
★Servo vor dem Einbau in neutrale Stellung bringen.
★S'assurer que le servo est au neutre avant assemblage.

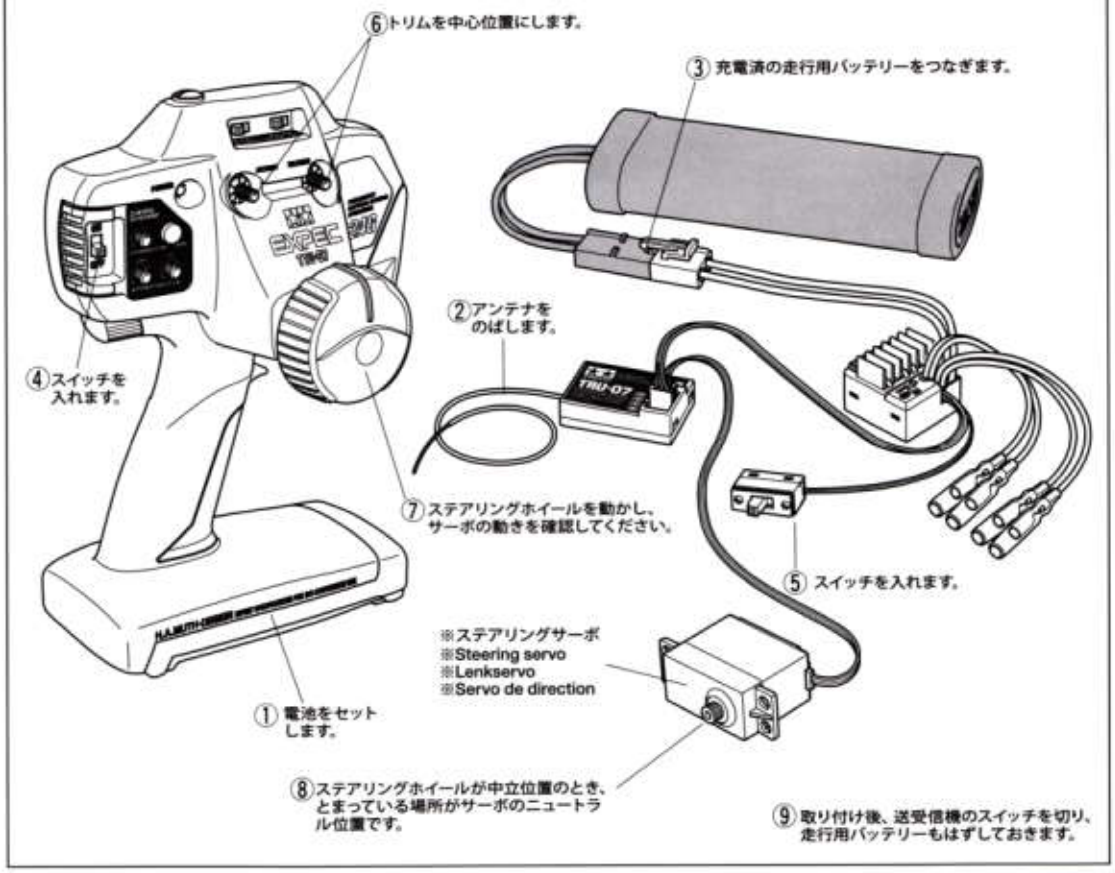

2

※の部品はキットには含まれていません。
Parts marked ※ are not in kit.
Teile mit ※ sind im Bausatz nicht enthalten.
Les pièces marquées ※ ne sont pas incluses dans le kit.

2 サーボホーンの取り付け（ステアリングサーボ）
Attaching servo horn (steering servo)
Einbau des Servohorns (Lenkservo)
Fixation du palonnier de servo (servo de direction)

★サーボに合わせて選びます。
★Use one matched to servo.
★Den zum Servo passenden Sockel aussuchen.
★Utiliser une pièce adaptée au servo.

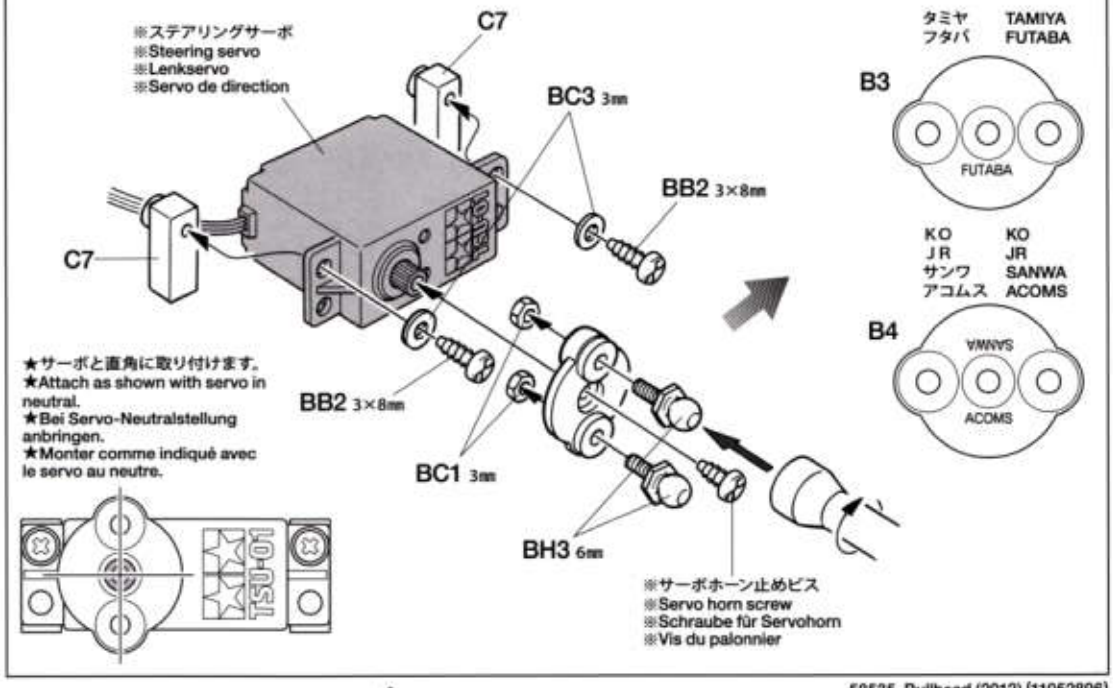

58535 Bullhead (2012) (11052896)

3

BB2 ×2 — 3×8mmタッピングビス / Tapping screw / Schneidschraube / Vis taraudeuse

BR3 ×2 — 3×140mm両ネジシャフト / Threaded shaft / Gewindestange / Tige filetée

BC3 ×1 — 3mmワッシャー / Washer / Beilagscheibe / Rondelle

3 ステアリングロッドの取り付け / Attaching steering rods / Einbau der Lenkgestänge / Fixation des barres d'accouplement

★2個作ります。
★Make 2.
★2 Satz anfertigen.
★Faire 2 jeux.

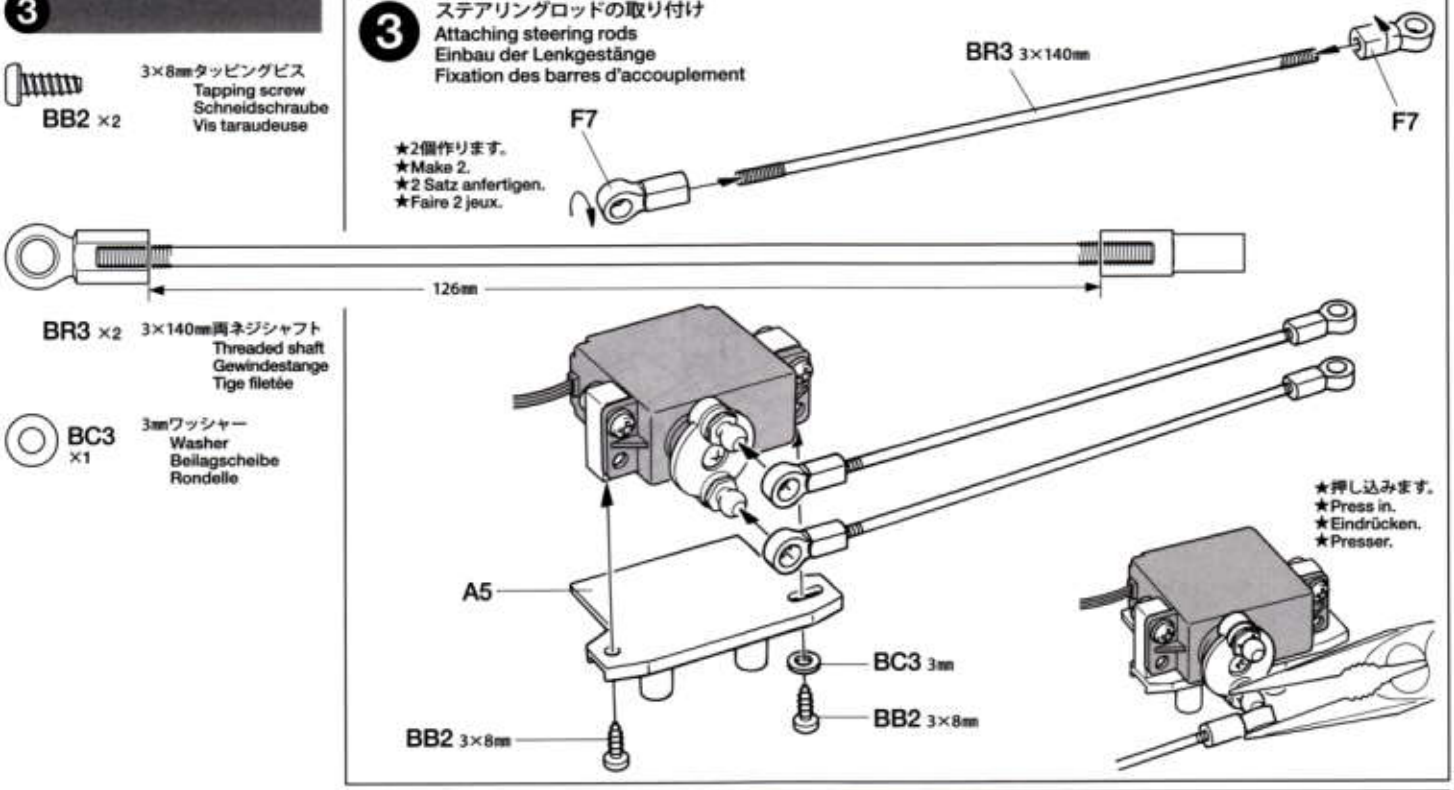

4

★切り取ります。
★Remove.
★Entfernen.
★Enlever.

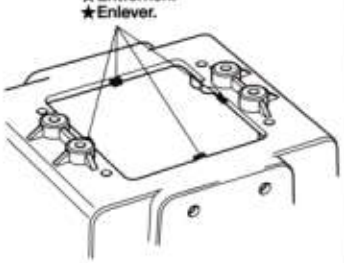

BA6 ×4 — 3×10mm丸ビス / Screw / Schraube / Vis

BC1 ×4 — 3mmナット / Nut / Mutter / Ecrou

BP4 ×2 — シャーシプレート(小) / Reinforcing plate (small) / Verstärkungsplatte (klein) / Plaque de renfort (petite)

BP5 ×1 — シャーシプレート(大) / Reinforcing plate (large) / Verstärkungsplatte (groß) / Plaque de renfort (grande)

BH3 ×4 — 6mmピローボール / Ball connector / Kugelkopf / Connecteur à rotule

BH5 ×4 — 8mmピローボール / Ball connector / Kugelkopf / Connecteur à rotule

4 シャーシの組み立て / Chassis assembly / Chassis-Zusammenbau / Assemblage du châssis

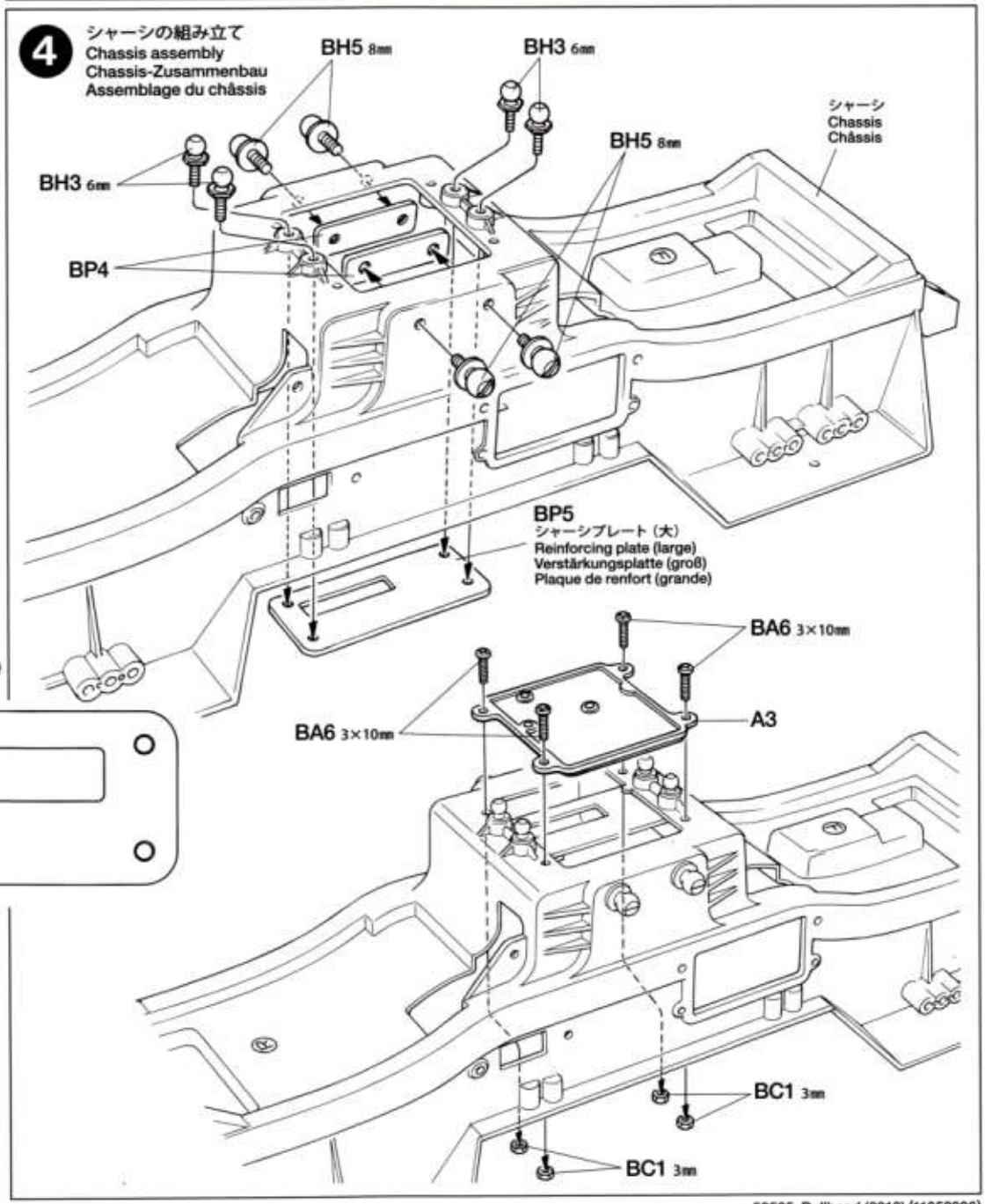

5

BA4 ×2 — 3×15㎜丸ビス / Screw / Schraube / Vis

BB1 ×4 — 3×12㎜タッピングビス / Tapping screw / Schneidschraube / Vis taraudeuse

BB5 ×2 — 3㎜フランジナット / Flange nut / Kragenmutter / Ecrou à flasque

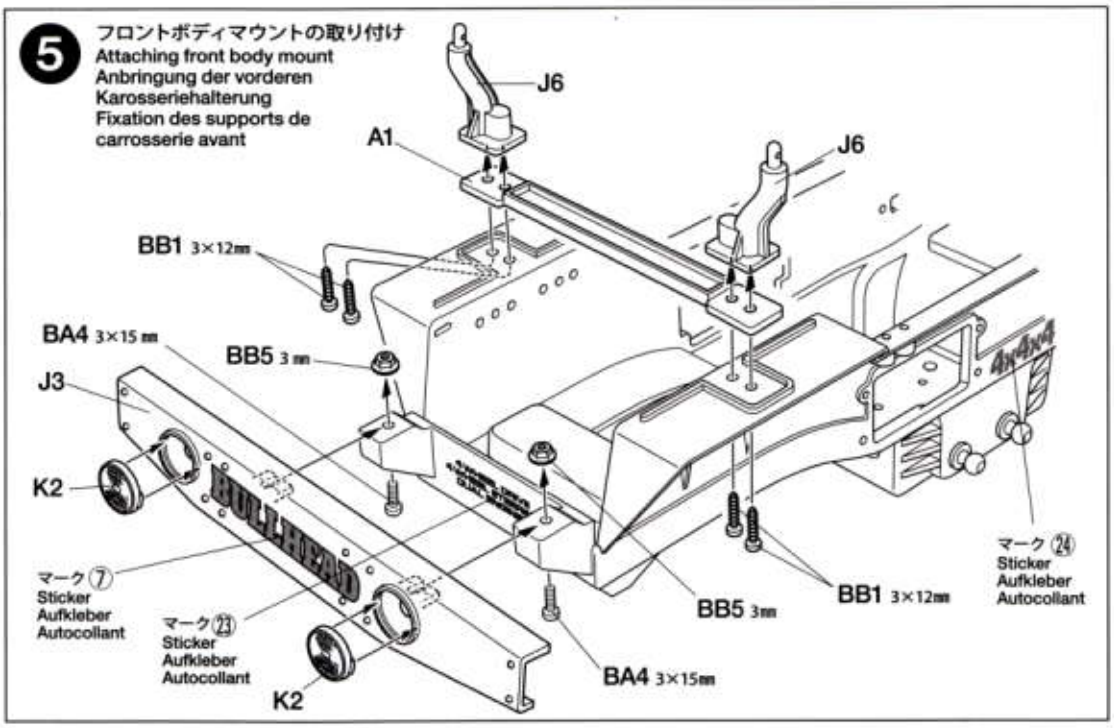

6

BB2 ×2 — 3×8㎜タッピングビス / Tapping screw / Schneidschraube / Vis taraudeuse

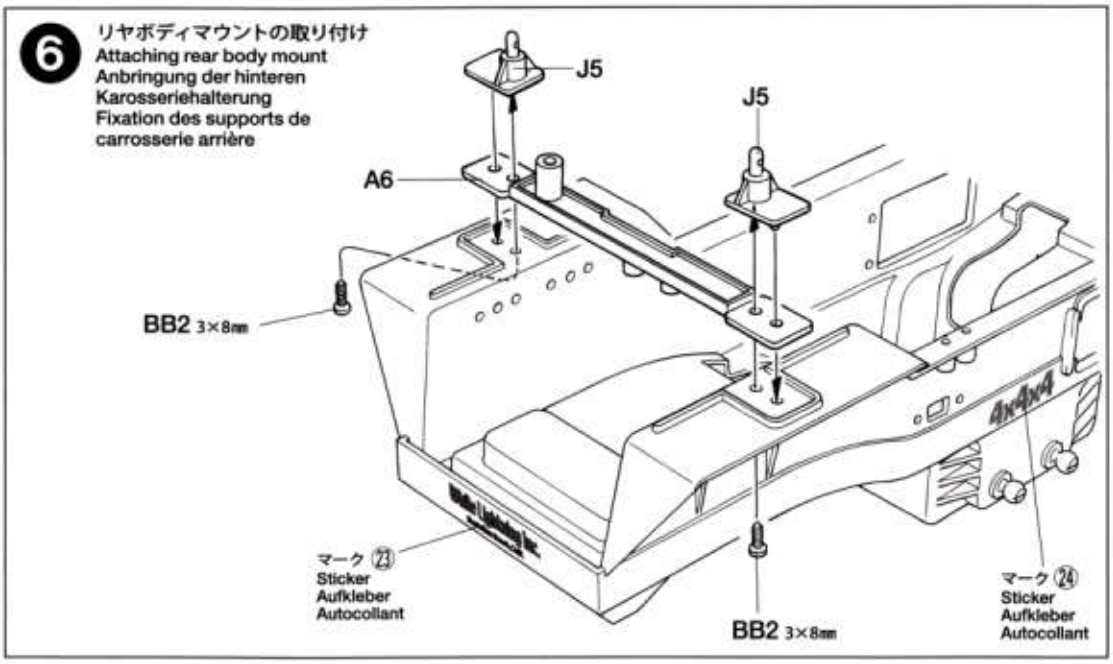

7

BB1 ×3 — 3×12㎜タッピングビス / Tapping screw / Schneidschraube / Vis taraudeuse

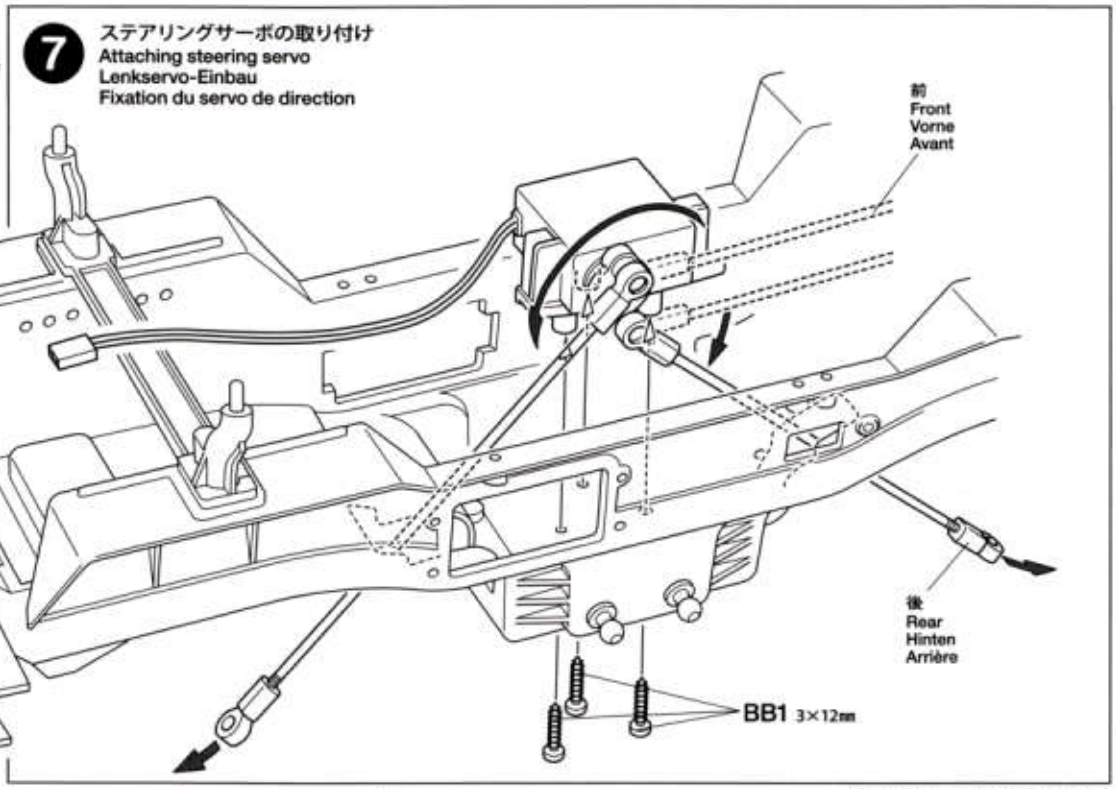

8

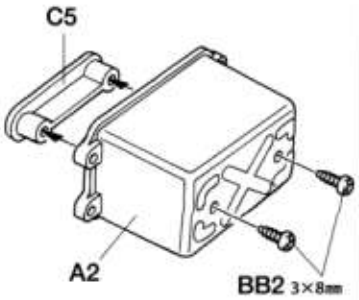

BB2 ×2 — 3×8㎜タッピングビス / Tapping screw / Schneidschraube / Vis taraudeuse

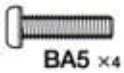
BA5 ×4 — 3×12㎜丸ビス / Screw / Schraube / Vis

BB5 ×4 — 3㎜フランジナット / Flange nut / Kragenmutter / Ecrou à flasque

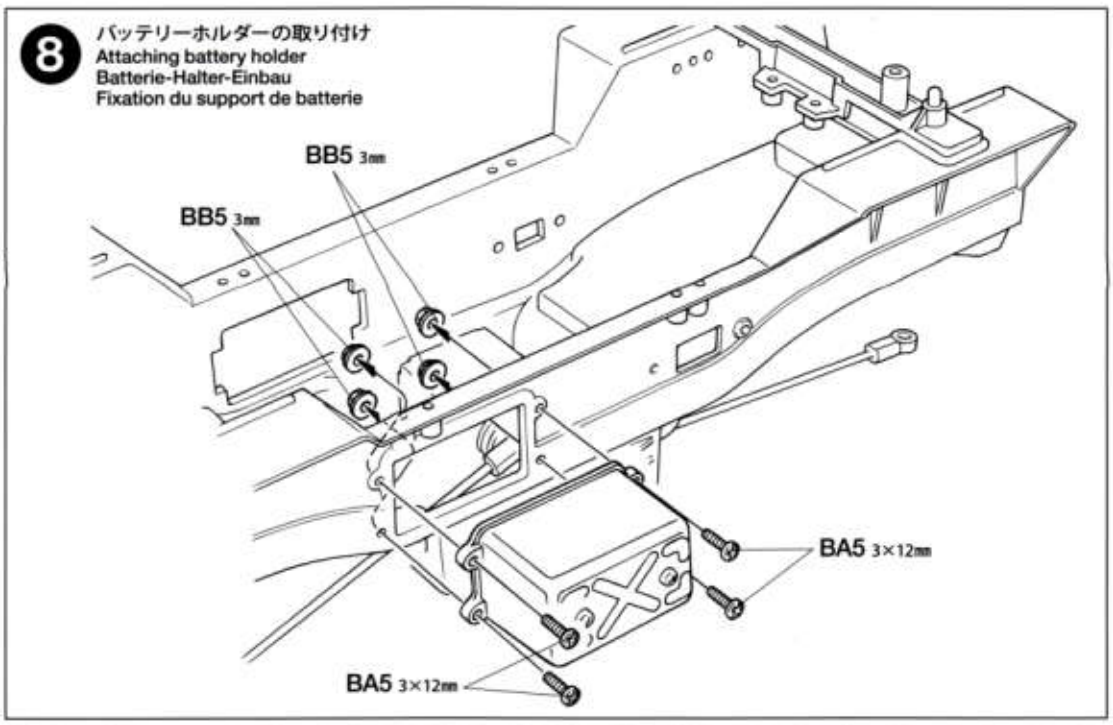

9 → 26

⑨～㉖は2個ずつ組み立てます。 ★Schritt ⑨ - ㉖ wiederholen, um 2 Sätze zu machen.
★Repeat step ⑨ - ㉖ to make 2. ★Répéter les étapes ⑨ à ㉖ pour faire 2 jeux.

9

BD4 ×8 — 6㎜ワッシャー / Washer / Beilagscheibe / Rondelle

BD5 ×8 — 5㎜Eリング / E-ring / Circlip

BD6 ×4 — 1260プラベアリング / Plastic bearing / Plastik-Lager / Palier en plastique

BF1 ×4 — 1260ベアリング / Ball bearing / Kugellager / Roulement à billes

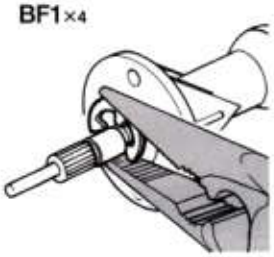

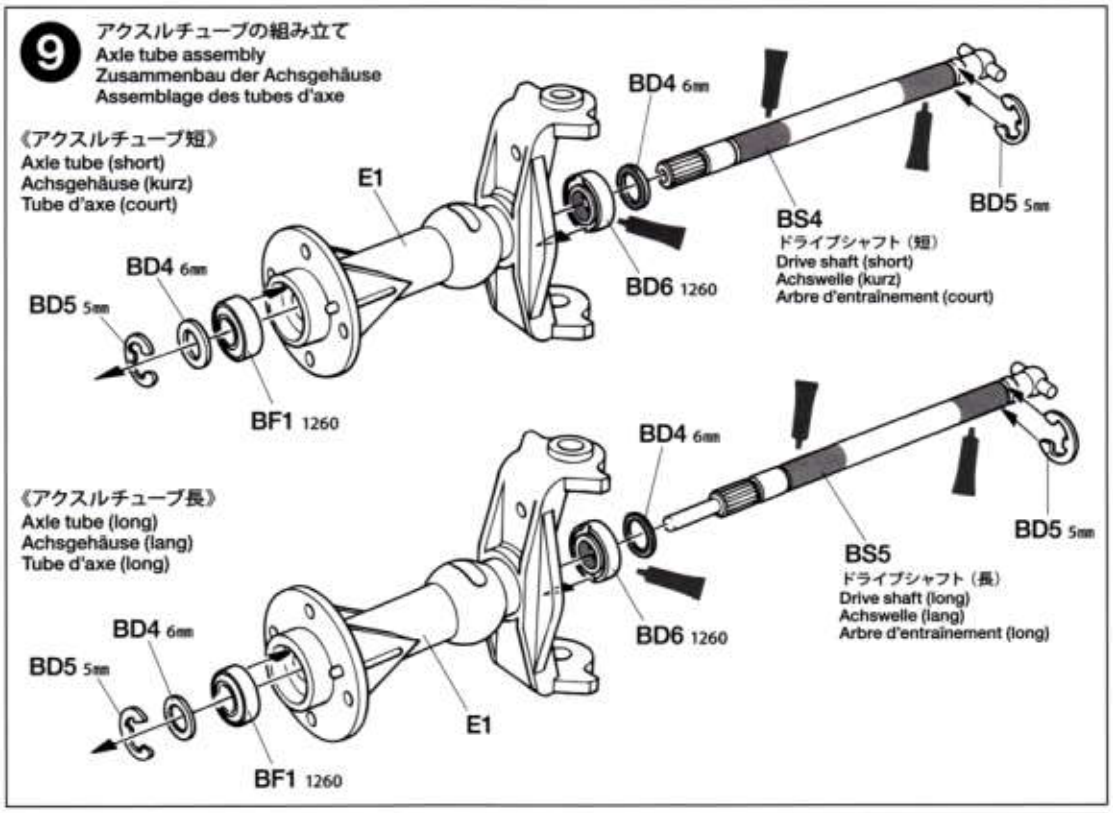

10

BA5 ×8 — 3×12㎜丸ビス / Screw / Schraube / Vis

BB5 ×8 — 3㎜フランジナット / Flange nut / Kragenmutter / Ecrou à flasque

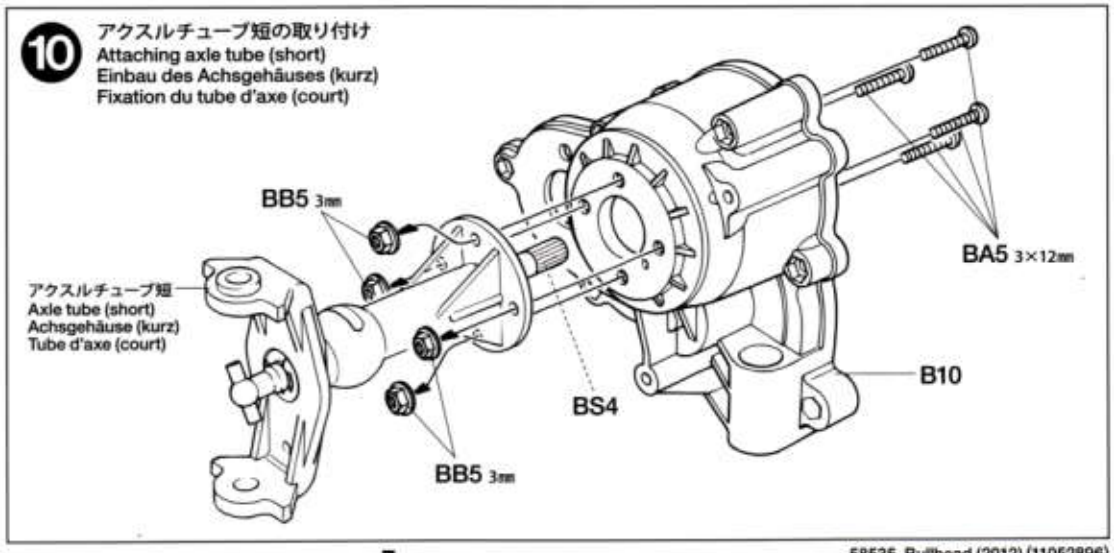

11

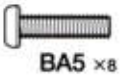

BA5 ×8 — 3×12㎜丸ビス / Screw / Schraube / Vis

BB5 ×8 — 3㎜フランジナット / Flange nut / Kragenmutter / Ecrou à flasque

11 アクスルチューブ長の取り付け
Attaching axle tube (long)
Einbau des Achsgehäuses (lang)
Fixation du tube d'axe (long)

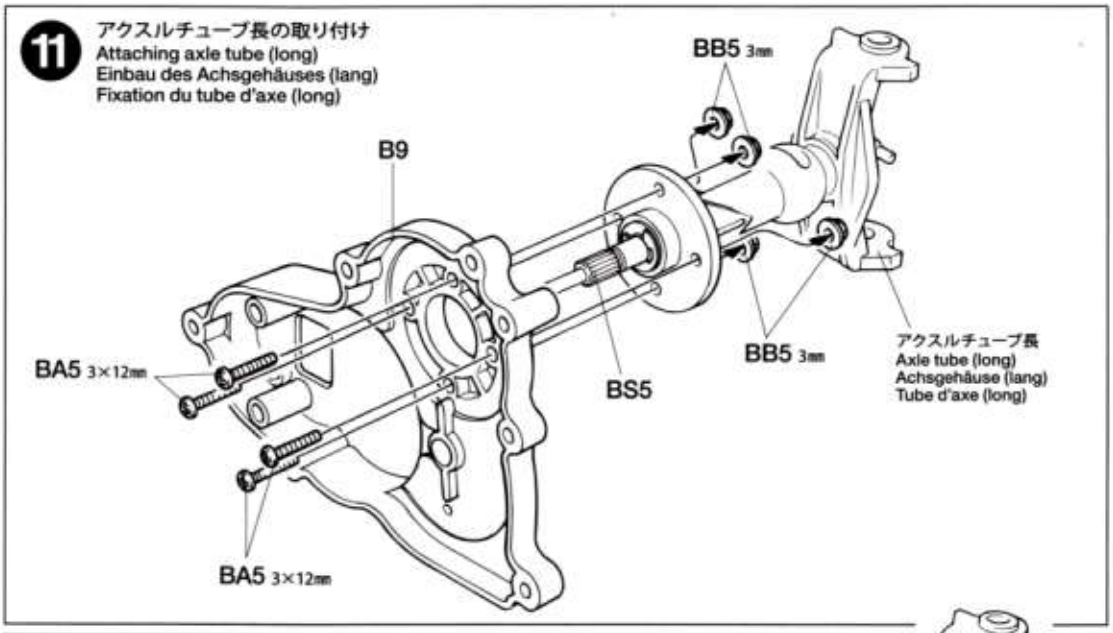

12

BD6 ×4 — 1260プラベアリング / Plastic bearing / Plastik-Lager / Palier en plastique

BT1 ×4 — 850メタル / Metal bearing / Metall-Lager / Palier en métal

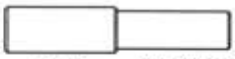

BS2 ×4 — カウンターシャフト / Counter shaft / Vorgelegewelle / Axe de pignon intermédiaire

12 ギヤの取り付け 1
Attaching gears 1
Einbau der Zahnräder 1
Fixation des pignons 1

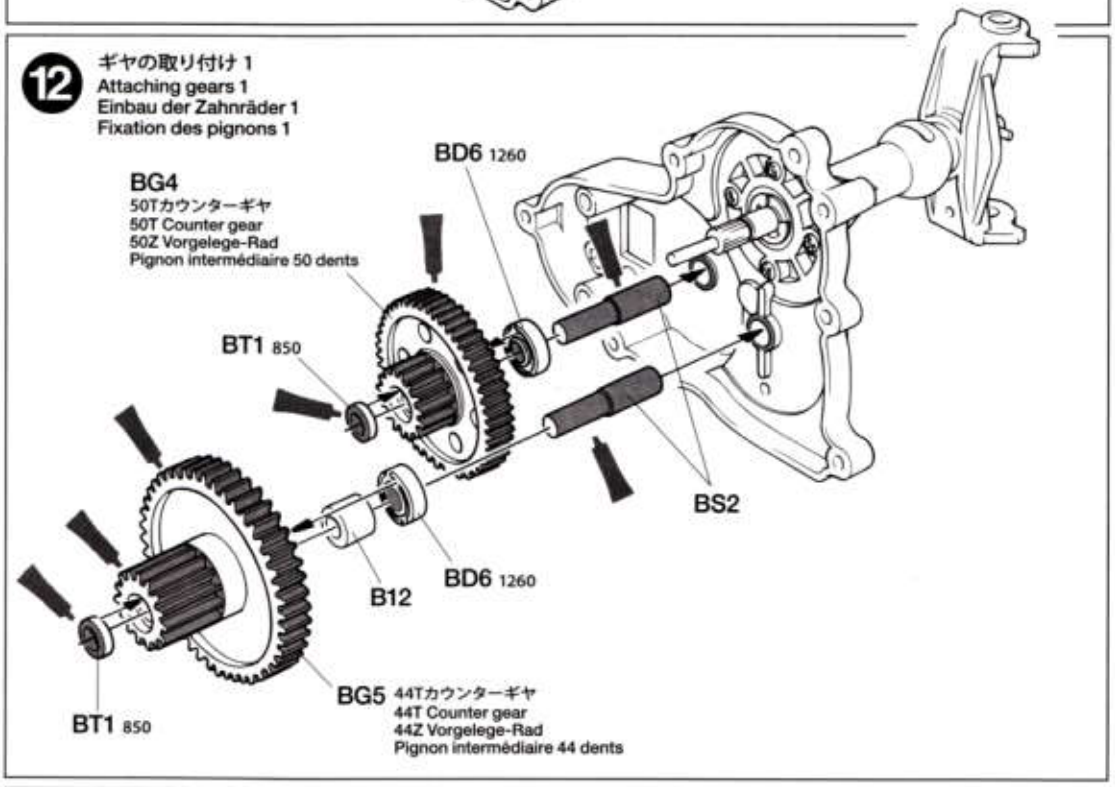

13

BM1 ×6 — 3×14㎜シャフト / Shaft / Achse / Axe

BG1 ×6 — ベベルギヤ (小) / Small bevel gear / Kegelrad klein / Petit pignon conique

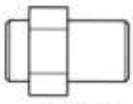

BH4 ×4 — ベベルジョイント / Bevel joint / Kegelrad-Gelenk / Joint de pignon conique

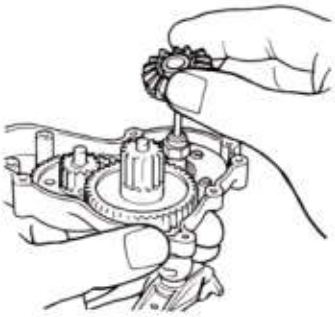

13 ギヤの取り付け2
Attaching gears 2
Einbau der Zahnräder 2
Fixation des pignons 2

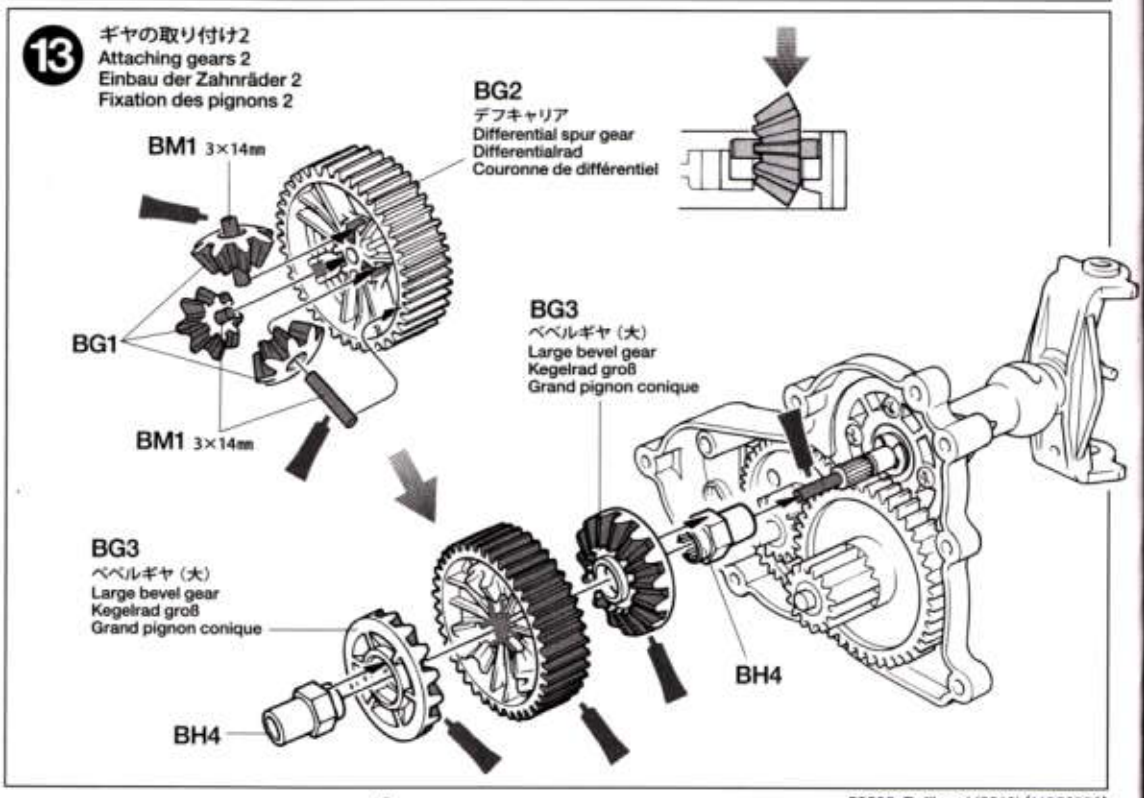

14

BA1 ×4 — 3×30㎜丸ビス / Screw / Schraube / Vis

BA4 ×4 — 3×15㎜丸ビス / Screw / Schraube / Vis

BA5 ×2 — 3×12㎜丸ビス / Screw / Schraube / Vis

BC1 ×12 — 3㎜ナット / Nut / Mutter / Ecrou

14 ギヤケースの組み立て
Gearbox assembly
Zusammenbau des Getriebegehäuses
Assemblage du carter

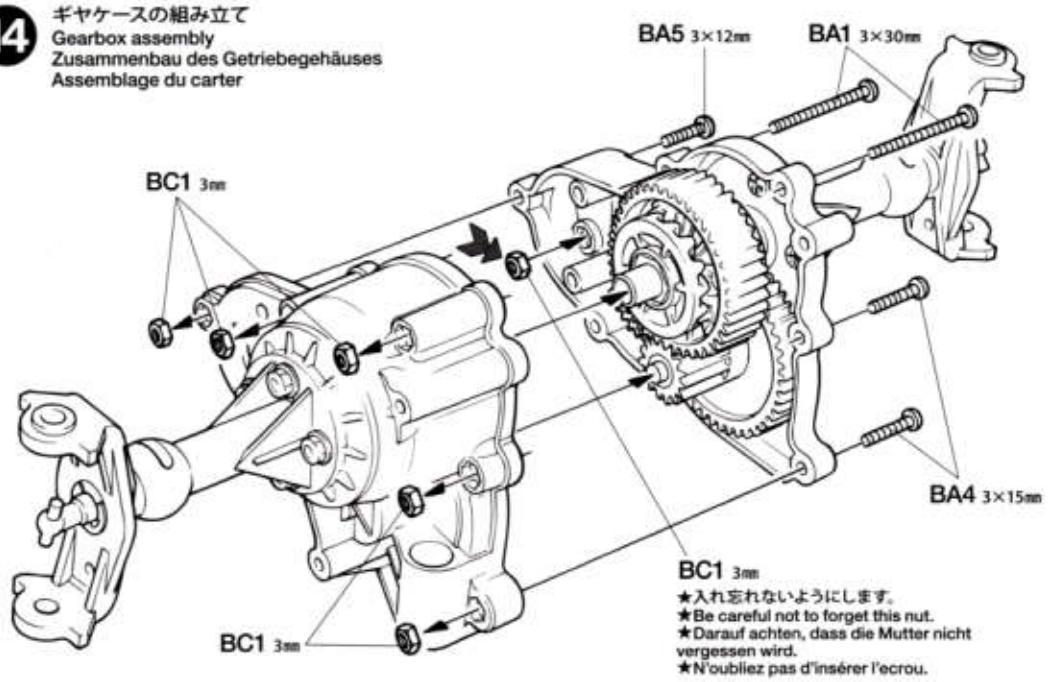

★入れ忘れないようにします。
★Be careful not to forget this nut.
★Darauf achten, dass die Mutter nicht vergessen wird.
★N'oubliez pas d'insérer l'ecrou.

15

BD2 ×2 — 3×3㎜イモネジ / Grub screw / Madenschraube / Vis pointeau

BS1 ×2 — 13Tピニオンギヤ / 13T Pinion gear / 13Z Motorritzel / Pignon moteur 13 dents

六角棒レンチ
Hex wrench
Imbusschlüssel
Clé Allen

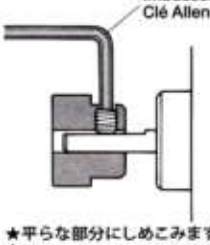

★平らな部分にしめこみます。
★Firmly tighten on flat of the shaft.
★Auf der flachen Seite des Schaftes festziehen.
★Bloquer sur le côté plat de l'arbre.

15 ピニオンギヤの取り付け
Attaching pinion gear
Befestigung des Motorritzels
Fixation du pignon moteur

★キット付属のモーター以外は使用しないでください。
★Use only kit supplied motors.
★Nur den Motor aus dem Bausatz verwenden.
★N'utiliser que le moteur fourni dans le kit.

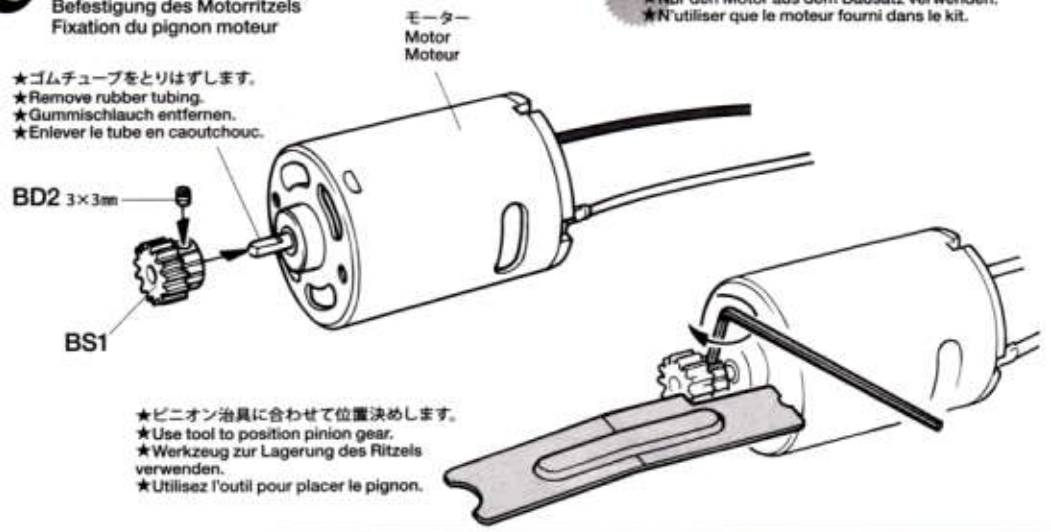

★ゴムチューブをとりはずします。
★Remove rubber tubing.
★Gummischlauch entfernen.
★Enlever le tube en caoutchouc.

★ピニオン治具に合わせて位置決めします。
★Use tool to position pinion gear.
★Werkzeug zur Lagerung des Ritzels verwenden.
★Utilisez l'outil pour placer le pignon.

16

BA1 ×4 — 3×30㎜丸ビス / Screw / Schraube / Vis

BA3 ×2 — 3×20㎜丸ビス / Screw / Schraube / Vis

BA6 ×2 — 3×10㎜丸ビス / Screw / Schraube / Vis

BC1 ×2 — 3㎜ナット / Nut / Mutter / Ecrou

BM5 ×4 — 3×25㎜スペーサー / Spacer / Distanzstück / Bague-entretoise

16 モーターの取り付け
Attaching motor
Motor-Einbau
Fixation du moteur

★黄コードが下側になるように取り付けます。
★Attach so that yellow cable is on the bottom.
★So anbringen, dass das gelbe Kabel am Boden ist.
★Installer avec le câble jaune en bas.

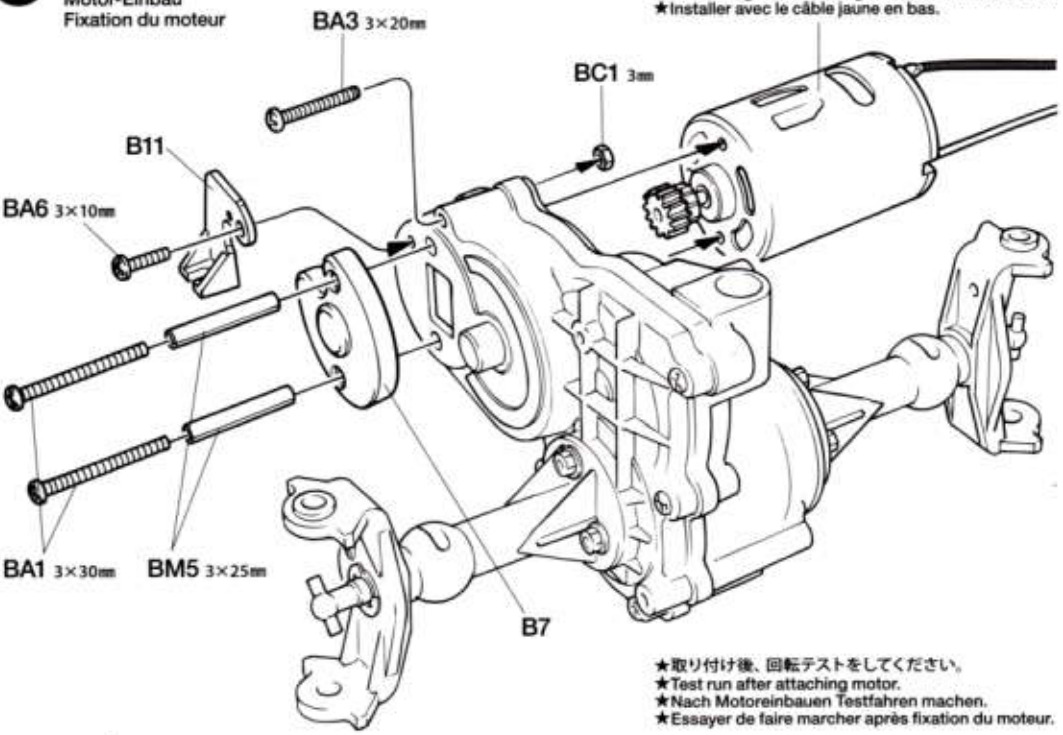

★取り付け後、回転テストをしてください。
★Test run after attaching motor.
★Nach Motoreinbauen Testfahren machen.
★Essayer de faire marcher après fixation du moteur.

17

BC1 ×8 — 3mmナット / Nut / Mutter / Ecrou

BM3 ×8 — 5mmピローボール / Ball connector / Kugelkopf / Connecteur à rotule

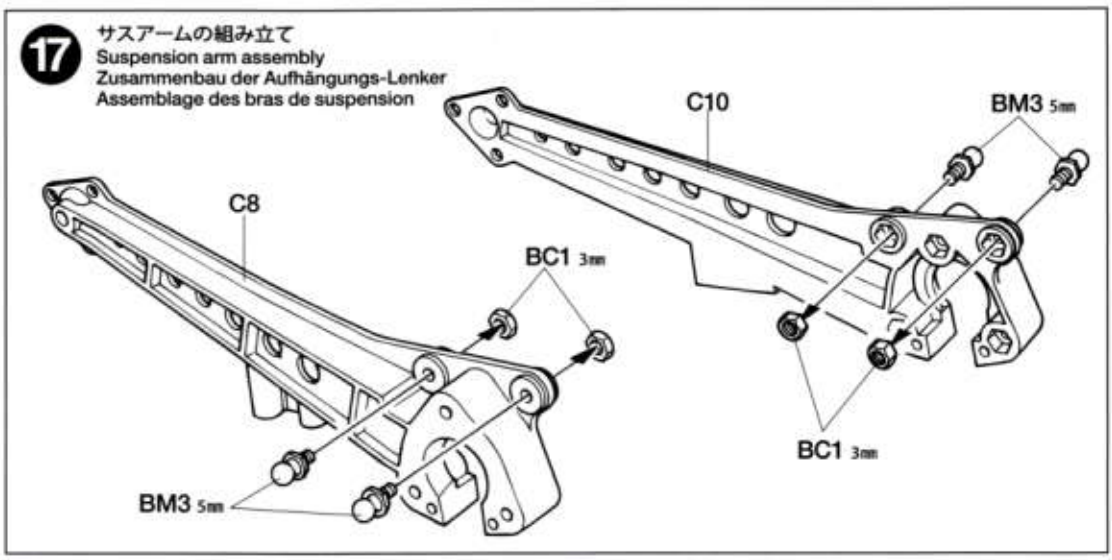

18

BA3 ×12 — 3×20mm丸ビス / Screw / Schraube / Vis

BC1 ×12 — 3mmナット / Nut / Mutter / Ecrou

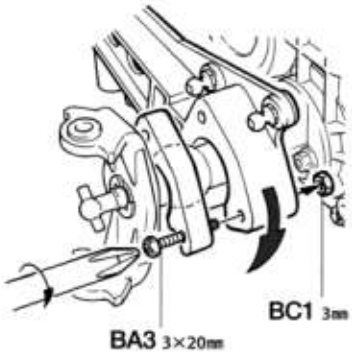

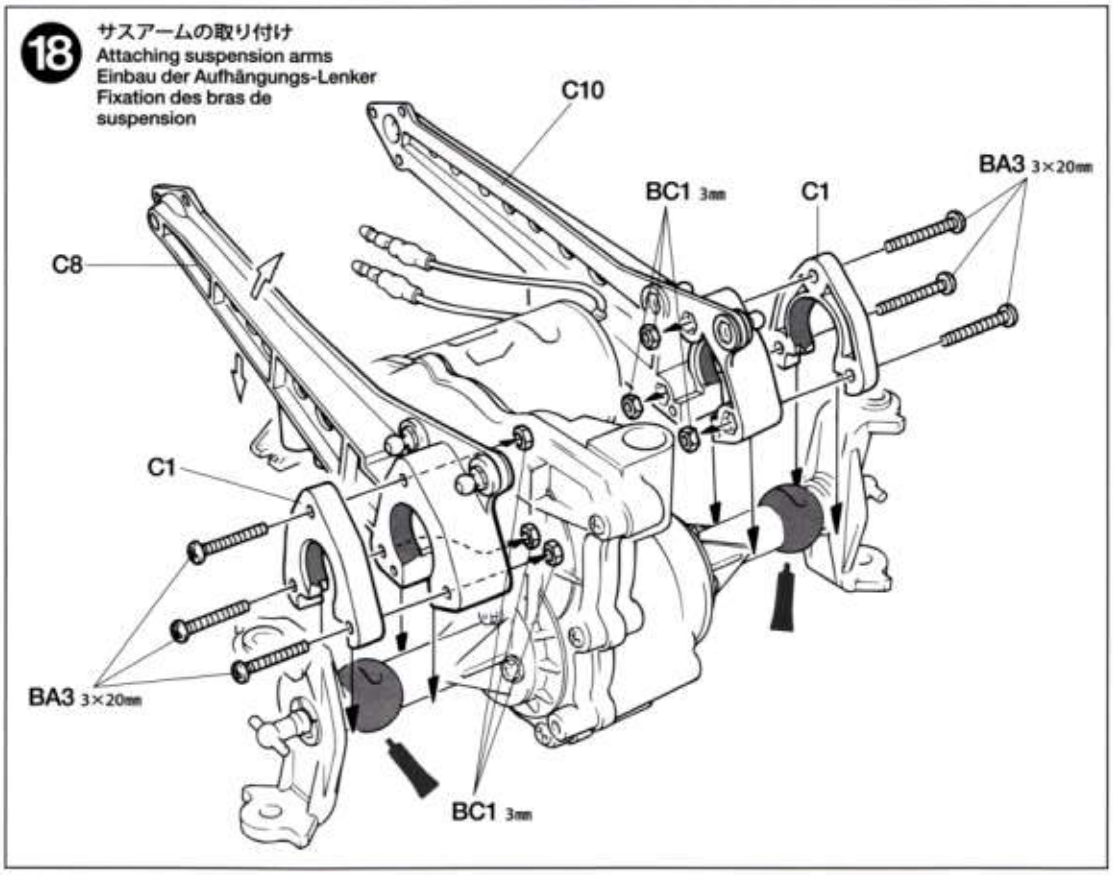

19

BB1 ×16 — 3×12mmタッピングビス / Tapping screw / Schneidschraube / Vis taraudeuse

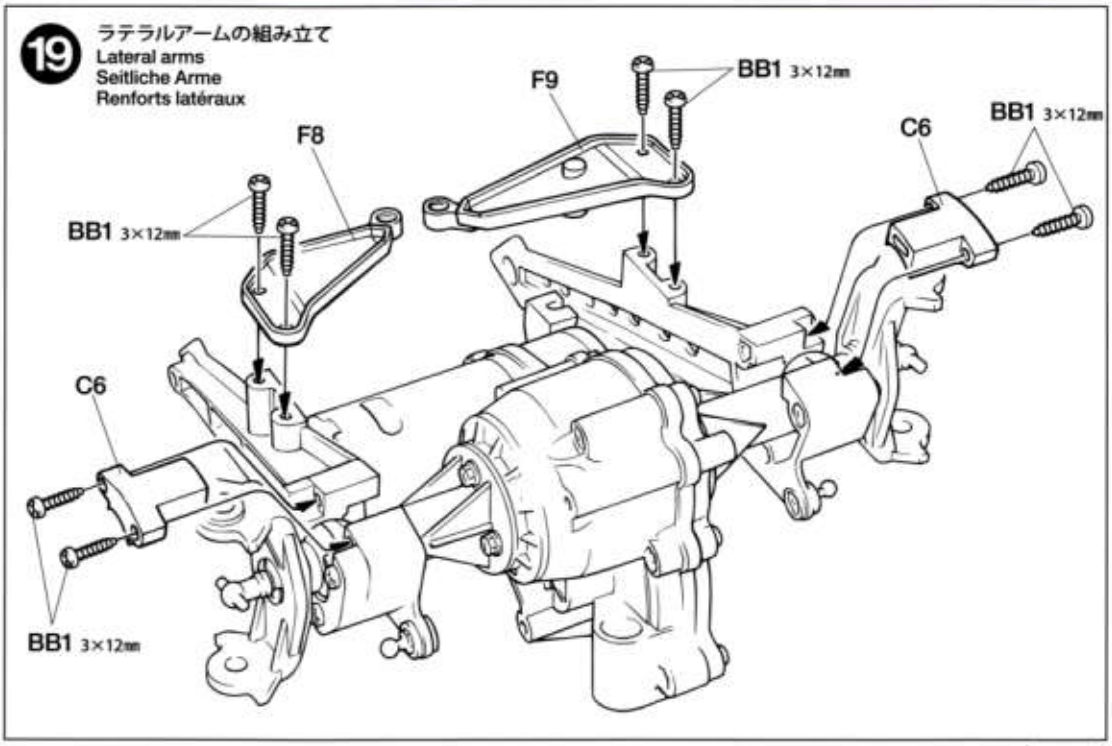

OPTIONS

OP.30 850ラバーシールベアリング4個セット
53030 850 Sealed Ball Bearing Set (4pcs.)

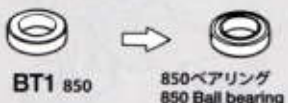

BT1 850 → 850ベアリング / 850 Ball bearing / Kugellager / Roulement à billes

OP.65 1260ラバーシールベアリング2個セット
53065 1260 Sealed Ball Bearing Set (2pcs.)

BD6 1260 → 1260ベアリング / 1260 Ball bearing / Kugellager / Roulement à billes

20

BA7 ×4 — 3×6㎜丸ビス / Screw / Schraube / Vis

BB1 ×2 — 3×12㎜タッピングビス / Tapping screw / Schneidschraube / Vis taraudeuse

BC3 ×2 — 3㎜ワッシャー / Washer / Beilagscheibe / Rondelle

21

BC1 ×2 — 3㎜ナット / Nut / Mutter / Ecrou

BD4 ×4 — 6㎜ワッシャー / Washer / Beilagscheibe / Rondelle

BD5 ×4 — 5㎜Eリング / E-ring / Circlip

BD6 ×8 — 1260プラベアリング / Plastic bearing / Plastik-Lager / Palier en plastique

BH3 ×4 — 6㎜ピローボール / Ball connector / Kugelkopf / Connecteur à rotule

BH6 ×2 — 6㎜ピローボールナット / Ball connector nut / Kugelkopf-Mutter / Ecrou-connecteur à rotule

★押し込みます。
★Snap on.
★Einschnappen.
★Insérer.

22

BC1 ×4 — 3㎜ナット / Nut / Mutter / Ecrou

BH3 ×4 — 6㎜ピローボール / Ball connector / Kugelkopf / Connecteur à rotule

BR2 ×2 — 3×60㎜両ネジシャフト / Threaded shaft / Gewindestange / Tige filetée

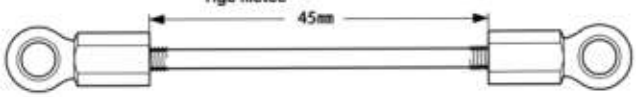

BR4 ×2 — 3×132㎜両ネジシャフト / Threaded shaft / Gewindestange / Tige filetée

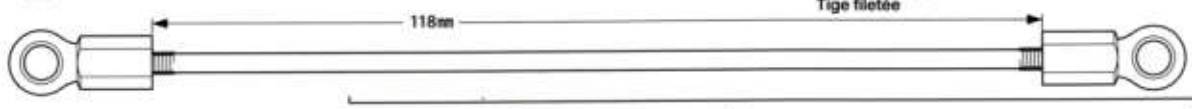

20 アクスルステーの取り付け
Attaching axle stays
Einbau der Achshalter
Fixation des plaquette-supports d'axe

BB1 3×12㎜
BC3 3㎜
BP2 アクスルステー（短） Axle stay (short) Achshalter (kurz) Plaquette-support d'axe (court)
BP3 アクスルステー（長） Axle stay (long) Achshalter (lang) Plaquette-support d'axe (long)
BA7 3×6㎜
BA7 3×6㎜

21 アップライトの組み立て
Assembling uprights
Zusammenbau der Achsschenkel
Assemblage des fusées

BD6 1260
BS3 ホイールアクスル Wheel axle Rad-Achse Axe de roue
BD6 1260
BC1 3㎜
BD4 6㎜
BH3 6㎜
BD5 5㎜
D2
BD6 1260
BD5 5㎜
D1
BD4 6㎜
BD6 1260
BS3 ホイールアクスル Wheel axle Rad-Achse Axe de roue
BH6 6㎜
BH3 6㎜

22 タイロッドの組み立て
Assembling tie-rods
Zusammenbau der Spurstangen
Assemblage des biellettes

《タイロッド短》
Tie-rod (short)
Spurstange (kurz)
Biellette (courte)

F7
BR2 3×60
F7
BH3 6㎜
B2
BC1 3㎜

《タイロッド長》
Tie-rod (long)
Spurstange (lang)
Biellette (longue)

F7
F7
BR4 3×132㎜
BC1 3㎜
B6
BH3 6㎜

23

BC4 ×8 — 4㎜ワッシャー / Washer / Beilagscheibe / Rondelle

BM4 ×8 — 4×15㎜段付きビス / Step screw / Paßschraube / Vis décolletée

23 アップライトの取り付け
Attaching uprights
Einbau der Achsschenkel
Fixation des fusées

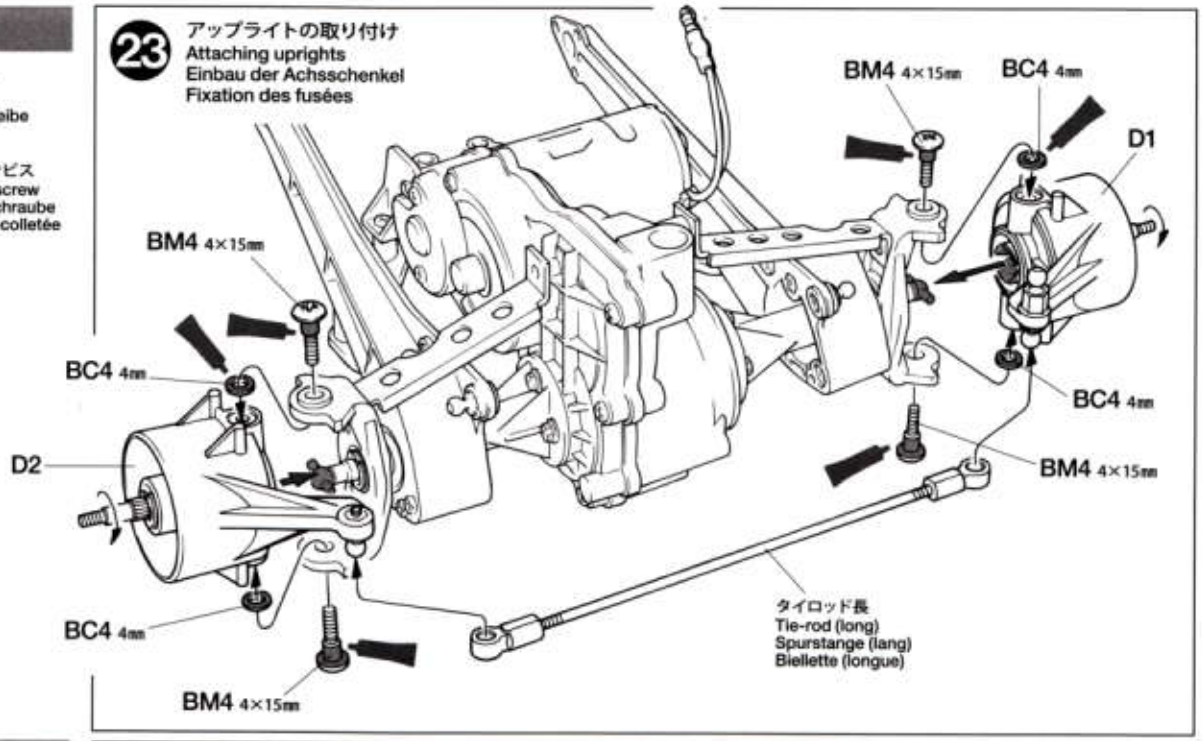

24

BB4 ×2 — 3×30㎜ボルト / Bolt / Bolzen / Boulon

BC2 ×2 — 3㎜ロックナット / Lock nut / Sicherungsmutter / Ecrou nylstop

BR1 ×2 — サーボセーバースプリング / Servo saver spring / Servo-Saver-Feder / Ressort de sauve-servo

BH1 ×2 — サーボセーバーカラー / Servo saver collar / Servo-Saver-Distanzring / Axe de sauve-servo

24 ステアリングアームの取り付け
Attaching steering arms
Einbau der Lenkgestänge
Fixation des barres d'accouplement

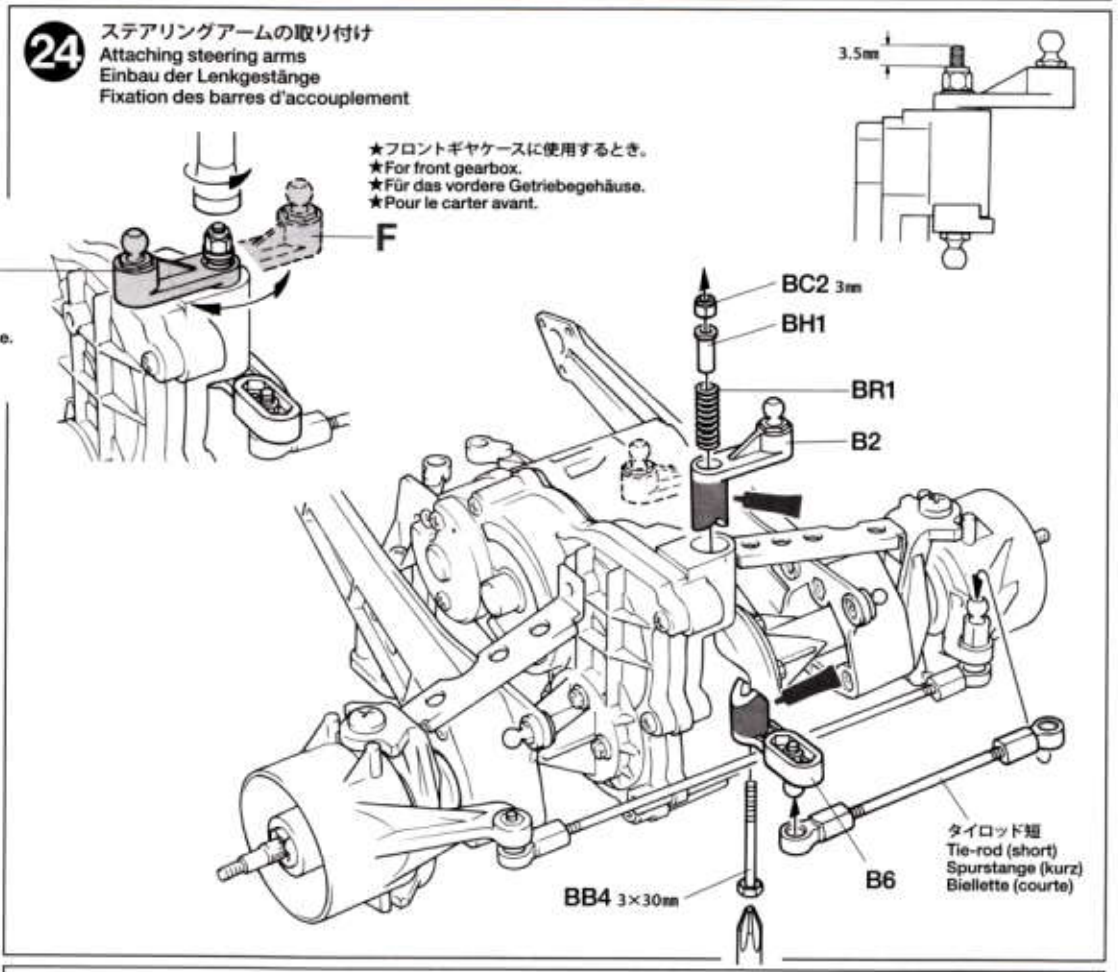

25

BA4 ×8 — 3×15㎜丸ビス / Screw / Schraube / Vis

BB5 ×8 — 3㎜フランジナット / Flange nut / Kragenmutter / Ecrou à flasque

25 ギヤケースガードの組み立て
Gearbox guard assembly
Zusammenbau des Getriebegehäuse-Schutzes
Assemblage de la protection du carter

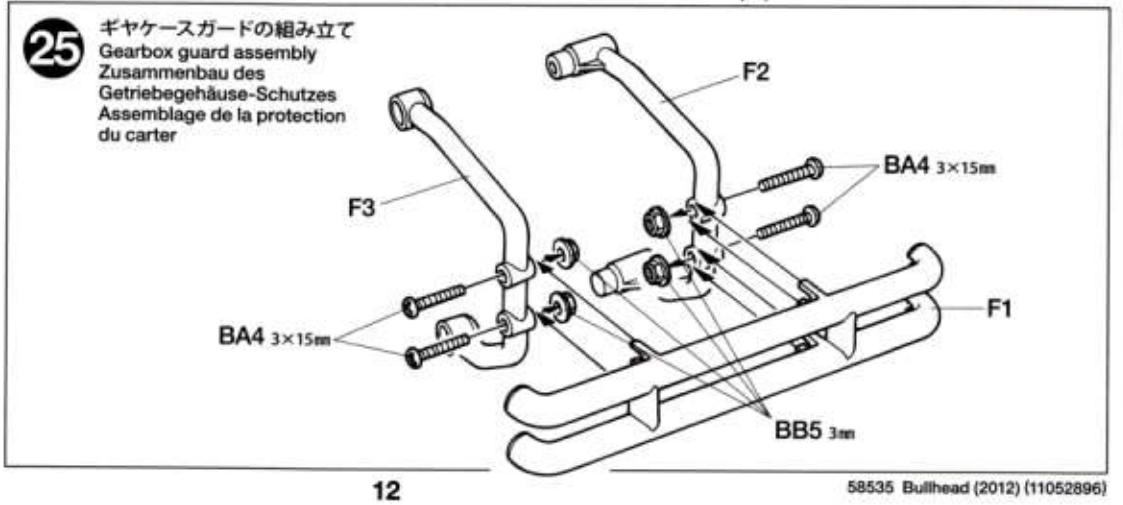

26

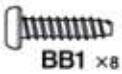

BB1 ×8

3×12㎜タッピングビス
Tapping screw
Schneidschraube
Vis taraudeuse

27

BA7 ×12

3×6㎜丸ビス
Screw
Schraube
Vis

BP1 ×4
ボールプレート
Ball plate
Kugelplatte
Plaquette de rotule

26 ギヤケースガードの取り付け
Attaching gearbox guard
Einbau des Getriebegehäuse-Schutzes
Fixation de la protection du carter

BB1 3×12㎜

BB1 3×12㎜

27 ギヤケースの取り付け
Attaching gearboxes
Einbau der Getriebegehäuse
Fixation des carters

★ピニオン治具を使って強く押し込みます。
★Snap on using tool for pinion gear.
★Mit Werkzeug für Motorritzel aufdrücken.
★Presser fort avec un outil pour pignon moteur.

BA7 3×6㎜ BP1

F フロントギヤケース
Front gearbox
Vorderes Getriebegehäuse
Carter avant

R リヤギヤケース
Rear gearbox
Hinteres Getriebegehäuse
Carter arrière

BA7 3×6㎜ BP1

★はめ込みます。
★Snap on.
★Aufdrücken.
★Insérer.

BP1 BA7 3×6㎜

BA7 3×6㎜

★はめ込みます。
★Snap on.
★Aufdrücken.
★Insérer.

BP1

BA7
3×6㎜

28

BM6 ×8 ダンパーシャフト
Damper shaft
Dämpferstange
Axe d'amortisseur

BB5 ×8 3㎜フランジナット
Flange nut
Kragenmutter
Ecrou à flasque

28 ダンパーの組み立て
Damper assembly
Zusammenbau der Stoßdämpfer
Assemblage des amortisseurs

★8個作ります。
★Make 8.
★8 Satz anfertigen.
★Faire 8 jeux.

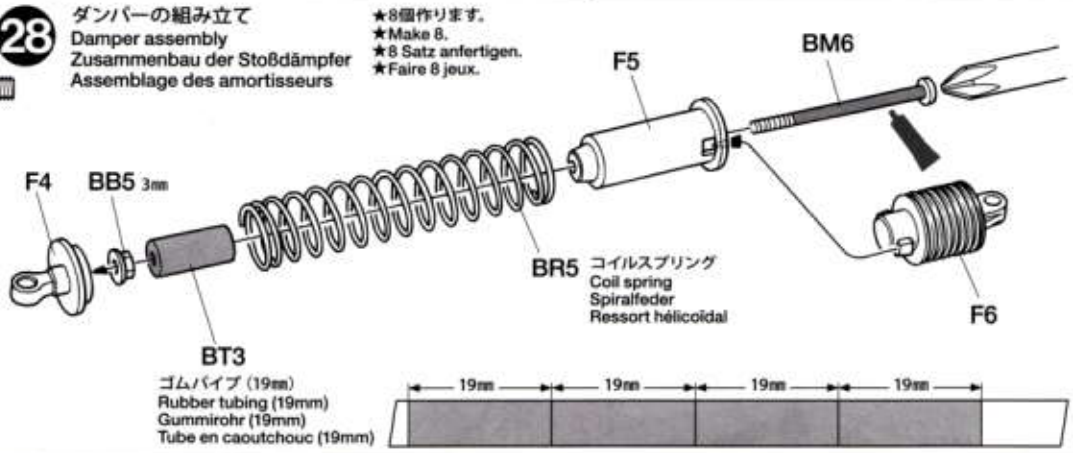

29

BA2 ×8 3×27㎜丸ビス
Screw
Schraube
Vis

BB5 ×8 3㎜フランジナット
Flange nut
Kragenmutter
Ecrou à flasque

BC3 ×8 3㎜ワッシャー
Washer
Beilagscheibe
Rondelle

BM2 ×8 4×6㎜パイプ
Tube
Rohr
Tuyau

29 ダンパーの取り付け
Attaching dampers
Einbau der Stoßdämpfer
Fixation des amortisseurs

《フロント》
Front
Vorne
Avant

BA2 3×27㎜
BM2 4×6㎜
BC3 3㎜
BB5 3㎜
注意ステッカー Ⓒ
Caution sticker
Aufkleber
Autocollant
BC3 3㎜
BM2 4×6㎜
BA2 3×27㎜

《リヤ》
Rear
Hinten
Arrière

BA2 3×27㎜
BM2 4×6㎜
BC3 3㎜
BB5 3㎜
注意ステッカー Ⓔ
Caution sticker
Aufkleber
Autocollant
BC3 3㎜
BM2 4×6㎜
BA2 3×27㎜

TAMIYA CRAFT TOOLS

良い工具選びは傑作づくりのための第一歩。本格派をめざすモデラーにふさわしいタミヤクラフトツール。耐久性も高く、使いやすい高品質な工具です。

(+)SCREWDRIVER-L
プラスドライバーL(5×100)

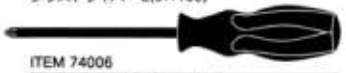

ITEM 74006

(+)SCREWDRIVER-M
プラスドライバーM(4×75)

ITEM 74007

30

BD1 ×2 — 2×8㎜丸ビス / Screw / Schraube / Vis

BD3 ×2 — 2㎜ワッシャー / Washer / Beilagscheibe / Rondelle

30 RCメカの搭載例
Attaching R/C unit
Einbau der RC-Einheit
Installation de l'ensemble R/C

★コネクター部はしっかりつないでください。
★Connect cables firmly.
★Die Kabel fest zusammenstecken.
★Connecter fermement les câbles.

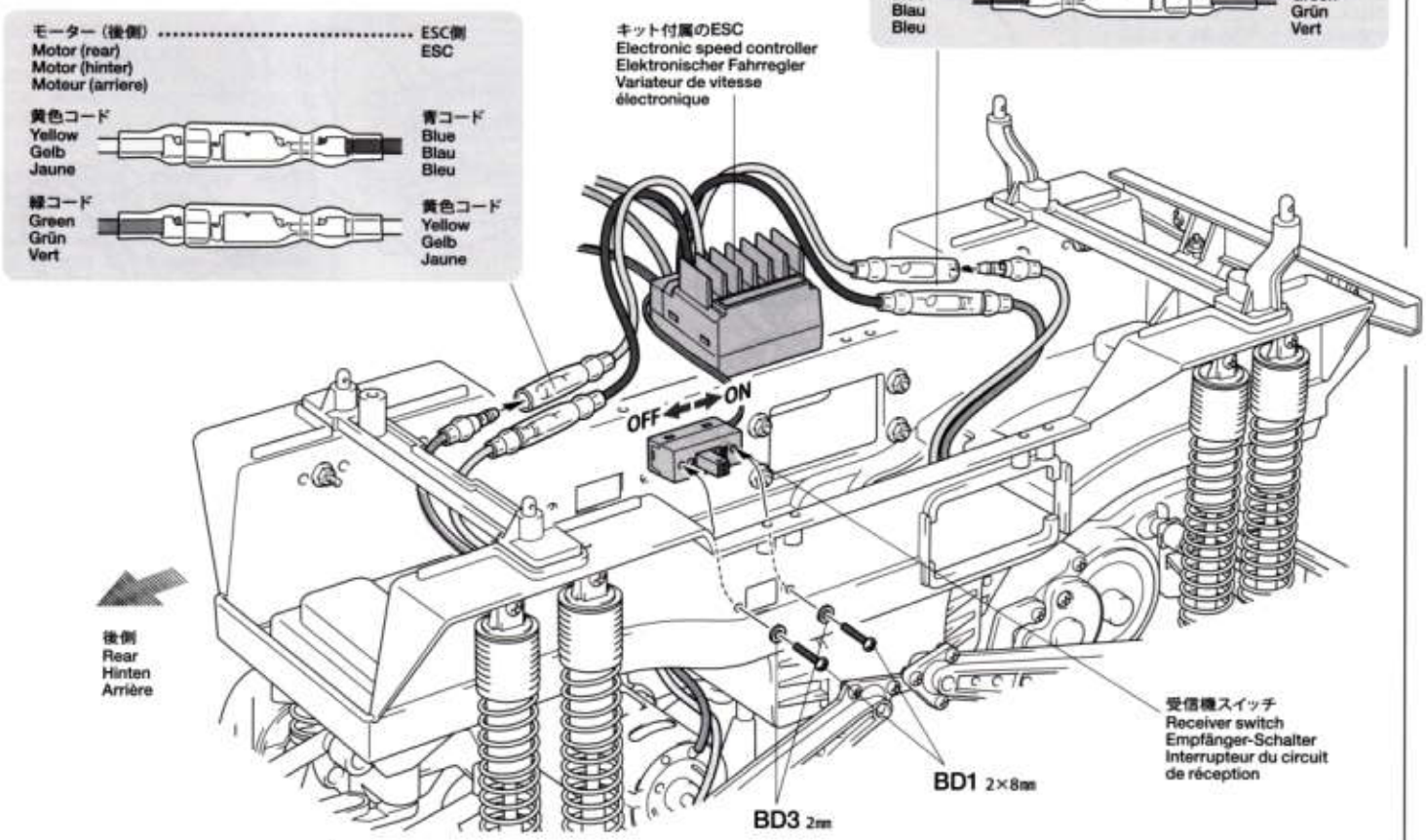

31

BB1 ×4 — 3×12㎜タッピングビス / Tapping screw / Schneidschraube / Vis taraudeuse

31 メカプレートの取り付け
Attaching mechanism deck
Einbau der R/C Grundplatte
Fixation du support d'ensemble R/C

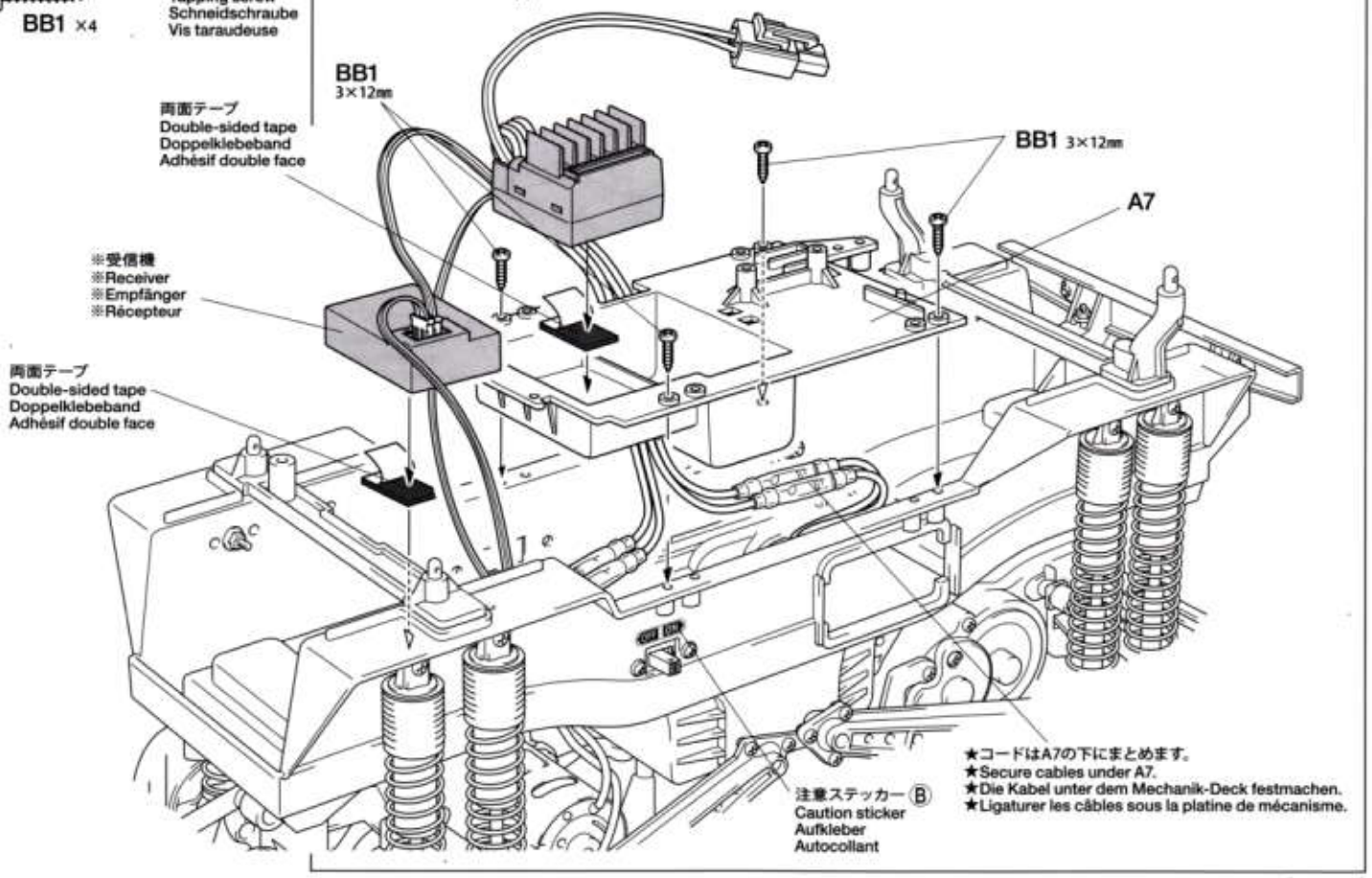

注意してください。
CAUTION
VORSICHT
PRECAUTIONS

《溶剤、ネジ止め剤についての注意》
樹脂製パーツはプラスチック用塗料の溶剤でも侵される場合があります。溶剤を大量に使って洗ったり、つけたり絶対にしないでください。またネジロック剤はこのキットには使いません。

CAUTION ON THINNER AND LIQUID THREAD LOCK
All thinners damage plastic, even plastic model paints and thinners. Never dip parts into thinners or paint, nor wash them with thinners. This kit does not require liquid thread lock for construction.

VORSICHT MIT VERDÜNNERN UND FLÜSSIGEN SCHRAUBENSICHERUNGEN
Alle Verdünner greifen Plastik an, selbst Plastikfarben und deren Verdünner. Niemals Teile in Verdünner oder Farbe tauchen. Der Bausatz erfordert keine Schrauben-Sicherungs-Flüssigkeit.

PRECAUTIONS POUR LES SOLVANTS ET LES PRODUITS FREINE-FILET
Tous les solvants attaquent le plastique. Même les peintures et les diluants pour maquettes plastique. Ne jamais tremper les pièces dans du diluant ou de la peinture, ne jamais les nettoyer avec du diluant. Ce modèle ne nécessite pas l'emploi de produit freine-filet pour son montage.

32 タイヤの取り付け
Wheel assembly
Zusammenbau der Räder
Assemblage des roues

《左タイヤ》
Wheel (left)
Rad (links)
Roue (gauche)

★2個作ります。
★Make 2.
★2 Satz anfertigen.
★Faire 2 jeux.

★タイヤをホイールのみぞにはめます。
★Fit into grooves.
★Reifen richtig in die Felgen eindrücken.
★Insérer dans les rainures.

タイヤ
Tire
Reifen
Pneu

ホイール
Wheel
Rad
Roue

★切り取ります。
★Remove.
★Entfernen.
★Enlever.

《右タイヤ》
Wheel (right)
Rad (rechts)
Roue (droite)

★2個作ります。
★Make 2.
★2 Satz anfertigen.
★Faire 2 jeux.

タイヤ
Tire
Reifen
Pneu

ホイール
Wheel
Rad
Roue

★切り取ります。
★Remove.
★Entfernen.
★Enlever.

★タイヤとホイールの間に瞬間接着剤をながし込んで接着します。
★Apply instant cement.
★Sekundenkleber auftragen.
★Appliquer de la colle rapide.

33

33 ホイールの取り付け
Attaching wheels
Einbau der Räder
Fixation des roues

★タイヤは前後同じ向きで取り付けます。
左右のタイヤの回転方向に注意してください。
★Note tire rotation direction.
★Die Drehrichtung der Reifen beachten.
★Noter le sens de rotation des pneus.

★タミヤLFバッテリーを使用する場合は取り付けません。
★Do not attach when using Tamiya LF battery.
★Nicht verwenden bei Tamiya LF Akku.
★Ne pas fixer lors de l'utilisation du pack Tamiya LF.

アンテナパイプ
Antenna pipe
Antennenrohr
Gaine d'antenne

★アンテナ線を通します。
★Pass antenna.
★Antennekabel durchführen.
★Passer l'antenne.

左タイヤ
Wheel (left)
Rad (links)
Roue (gauche)

BC5 4mm

C9

A4

BB2
3×8mm

B5

BH2

B5

BC5 4mm

BH2

BC5 4mm

★ナイロン部までしめ込みます。
★Tighten up into nylon portion.
★Anziehen, bis Gewinde aus Nylon-Sicherungsteil schaut.
★Serrer jusqu'à la bague en nylon.

右タイヤ
Wheel (right)
Rad (rechts)
Roue (droite)

BB2 ×2 — 3×8mmタッピングビス
Tapping screw
Schneidschraube
Vis taraudeuse

BC5 ×4 — 4mmフランジロックナット
Flange lock nut
Sicherungsmutter
Ecrou nylstop à flasque

BH2 ×4 — ホイールハブ
Wheel hub
Radnabe
Moyeu de roue

走行させない時は必ずバッテリーのコネクターを外してください。
走行用バッテリーをつないだままでおくと、車が暴走することがあります。走らせないときは、必ず走行用バッテリーのコネクターを抜いておきます。

DISCONNECT BATTERY WHEN NOT USING THE CAR
Disconnect battery when car is not being used. If left connected, a slight movement of the speed controller results in a run away car.

AKKUSTECKER ABZIEHEN, WENN DAS AUTO NICHT IN BETRIEB
Den Akku abhängen, wenn das Auto nicht benutzt wird. Bleibt der Anschluß zusammen, kann eine geringe Bewegung des Fahrreglers zum Davonfahren des Autos führen.

DECONNECTER LA BATTERIE LORSQUE LA VOITURE N'EST PAS UTILISEE
Déconnecter la batterie lorsque la voiture n'est pas utilisée. En la laissant branchée, un léger mouvement du variateur de vitesse peut mettre en marche le moteur.

34 走行用バッテリーの取り付け
Installing Battery pack
Fahrakku-Einbau
Installation de la batterie de propulsion

※走行用バッテリー
※Battery pack
※Fahrakku
※Pack de propulsion

A4

《A4のはずしかた》
How to remove A4
Abnahme des A4
Comment demonter A4

★RCメカのコードはナイロンバンドでたばね、余分な部分は切り取ります。
★Secure cables using nylon band.
★Kabel mit Nylonband zusammenbinden.
★Maintenir les câbles en place avec un collier en nylon.

35

BB2 ×8 — 3×8㎜タッピングビス / Tapping screw / Schneidschraube / Vis taraudeuse

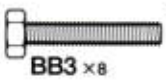
BB3 ×8 — 3×18㎜六角ボルト / Bolt / Bolzen / Boulon

35 ボディ部品の組み立て
Body parts
Karosserieteile
Accessoires

《ヘッドライト》
Headlights
Scheinwerfer
Phares

《R》 L3, K1

《L》 L4, K1

《エアクリーナー》
Air cleaners
Luftfilter
Filtres à air

《R》 G3, BB2 3×8㎜, BB3 3×18㎜, G5, X-18

《L》 G4, G1, X-18, BB2 3×8㎜, BB3 3×18㎜

《マフラー》
Exhaust pipes
Auspuffrohre
Tubes d'échappement

《L》 H4, BB3 3×18㎜, H3, BB2 3×8㎜

《R》 BB2 3×8㎜, H2, BB3 3×18㎜, H1, BB3 3×18㎜

36

BA6 ×4 — 3×10㎜丸ビス / Screw / Schraube / Vis

BB2 ×4 — 3×8㎜タッピングビス / Tapping screw / Schneidschraube / Vis taraudeuse

BB5 ×4 — 3㎜フランジナット / Flange nut / Kragenmutter / Ecrou à flasque

●ボディは、耐衝撃性スチロール樹脂製です。プラスチックモデル用塗料を使用します。ボディ全体はタミヤカラー・スプレーで、窓枠など細部の塗装はアクリル塗料、エナメル塗料で仕上げてください。

●Custom pick-up trucks are painted to the owner's taste. Make up your own original paint scheme. Paint large areas with spray and details with brush using Tamiya plastic paints.

●Eigenbau-Kleinlaster sind nach den Vorstellungen der Besitzer lackiert. Entwerfen Sie Ihre eigene Lackierung Große Flächen mit Spray-Farbe, Details mit Tamiya Plastik Farben lackieren.

●Très souvent, les gros camions sont peints selon les goûts de leur propriétaire. Réalisez vous-mêmes votre propre combinaison de couleurs. Utilisez de la peinture Tamiya: en bombe pour les grandes surfaces et en pot pour les petits détails.

《使用する塗料》
Tamiya paint colors
Tamiya-Farben
Peintures Tamiya

TS-19 ●メタリックブルー / Metallic blue / Blau-Metallic / Bleu métallisé

X-18 ●セミグロスブラック / Semi gloss black / Seidenglanz Schwarz / Noir satiné

36 ウインドウの取り付け
Attaching windows
Scheiben-Einbau
Fixation des vitres

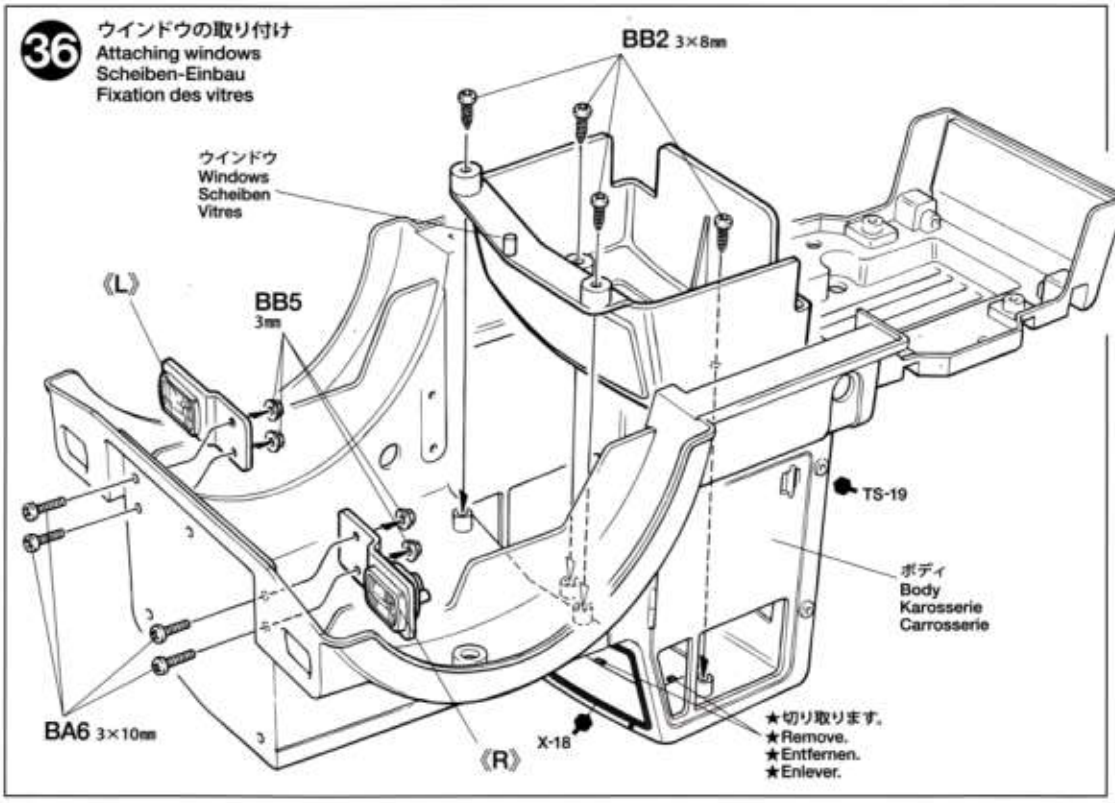

37

BA7 ×3 — 3×6㎜丸ビス / Screw / Schraube / Vis

BB5 ×8 — 3㎜フランジナット / Flange nut / Kragenmutter / Ecrou à flasque

37 マフラーの取り付け
Attaching exhaust pipes
Einbau der Auspuffrohre
Fixation des tubes d'échappement

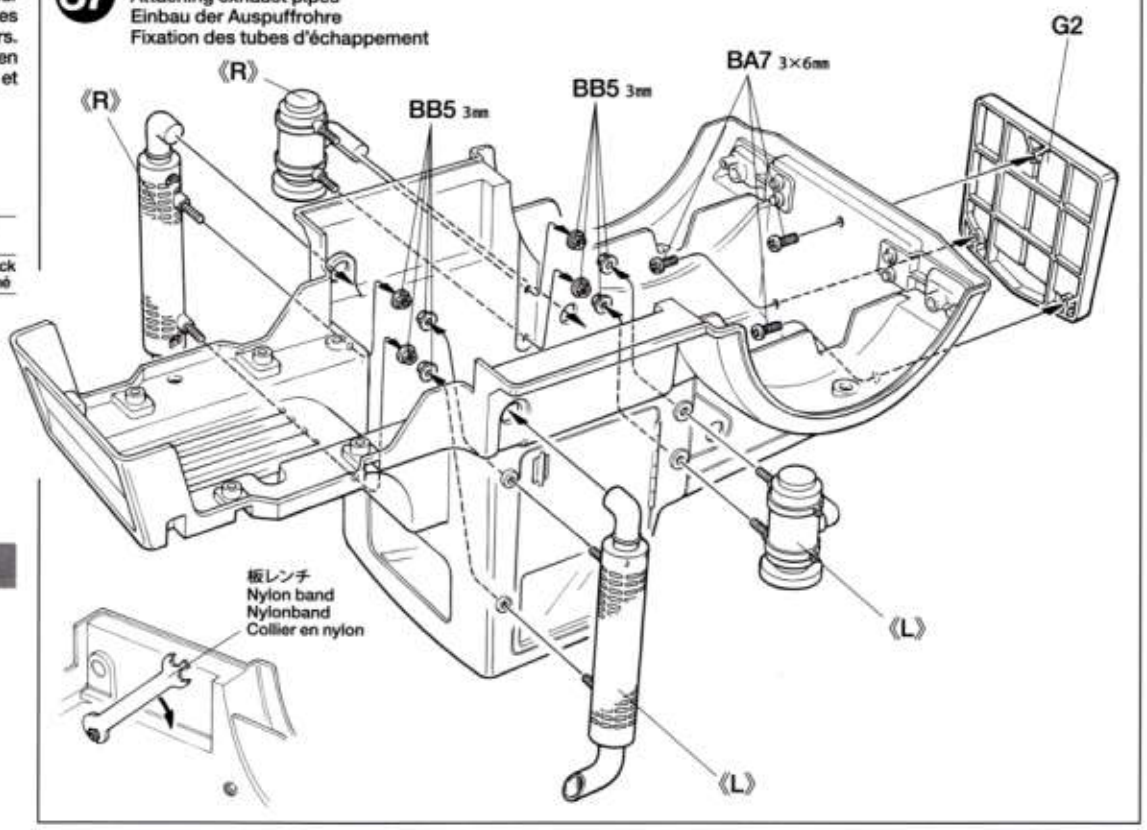

38

BB2 ×4 — 3×8㎜タッピングビス / Tapping screw / Schneidschraube / Vis taraudeuse

ITEM 74001

ITEM 74002

38 燃料タンクの組み立て
Fuel tank
Kraftstofftank
Réservoir

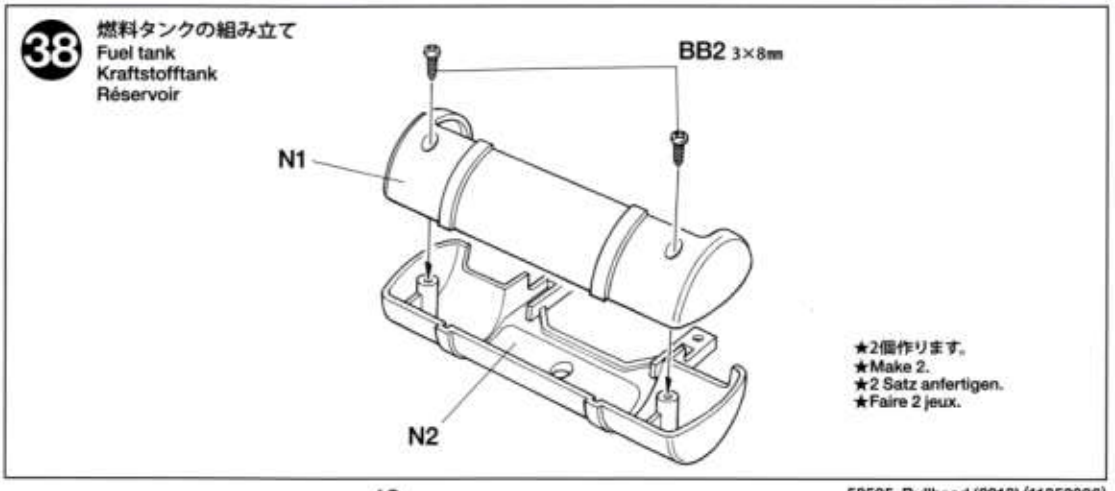

39

BB2 ×2

3×8㎜タッピングビス
Tapping screw
Schneidschraube
Vis taraudeuse

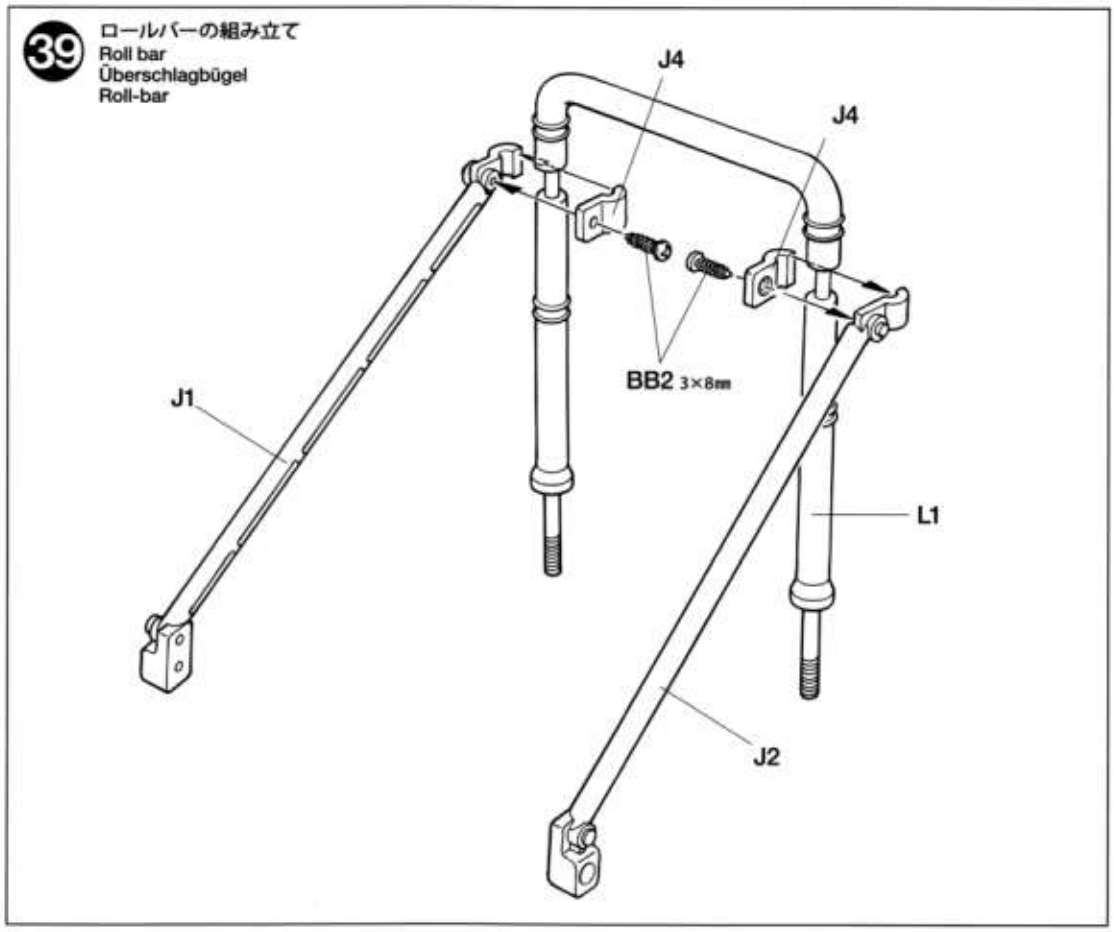

40

BB2 ×6

3×8㎜タッピングビス
Tapping screw
Schneidschraube
Vis taraudeuse

BB6 ×2

4㎜フランジナット
Flange nut
Kragenmutter
Ecrou à flasque

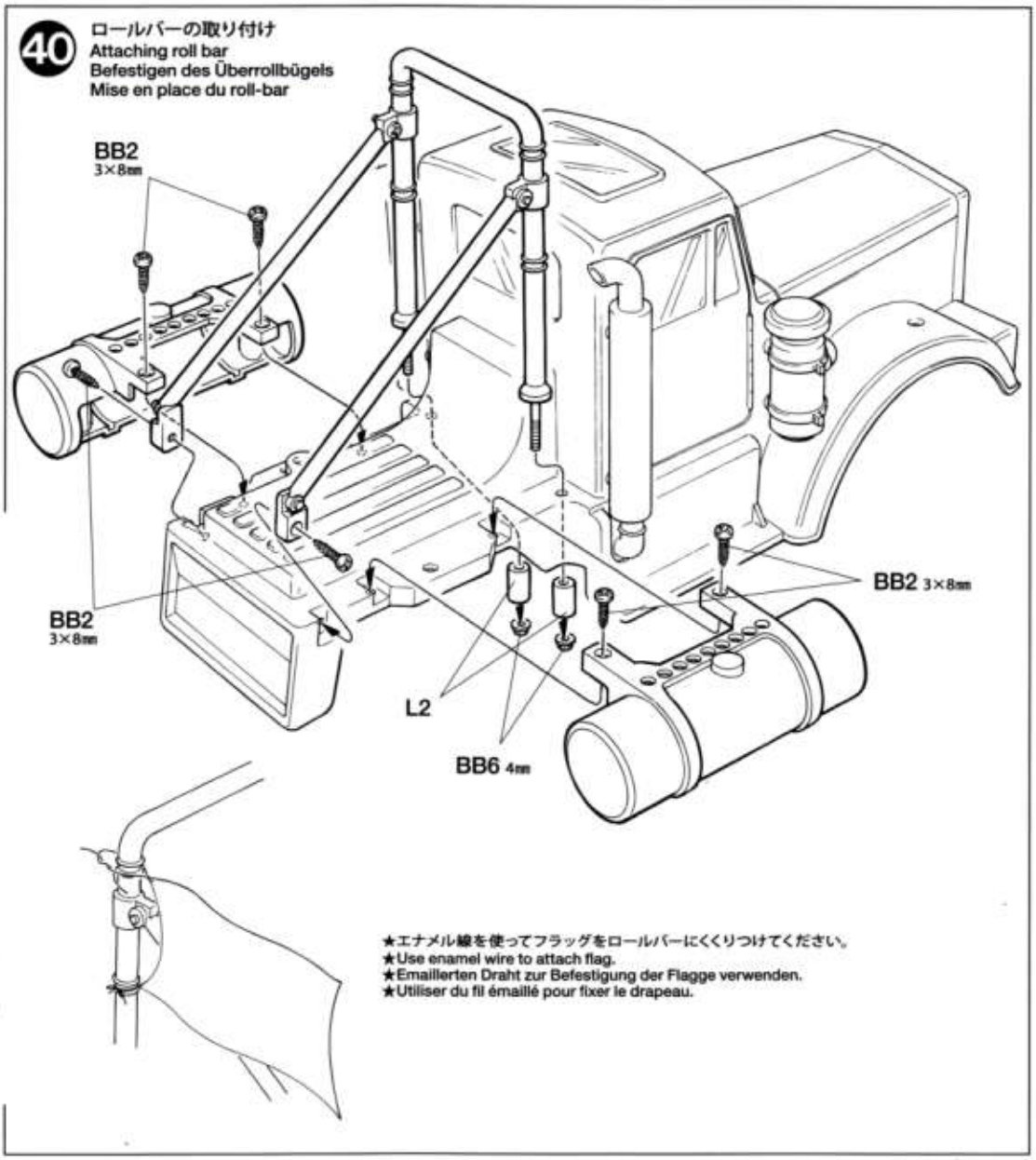

タミヤニュースを読もう

タミヤニュースはモデル作りの情報誌として多くの方に愛読されています。ご希望の方は模型店でおたずね下さい。当社より定期購読する方法もあります。

MARKING

《マークのはりかた》
①できるだけ余白を残さずに、印刷された部分を切り抜いてください。番号のついたマークは切りとってしまうとまちがえやすいのではる順に切りとってください。
②裏紙の端の部分を少し切りとり指定された場所にはりあわせます。裏紙をつけたまま位置をあわせてください。
③少しずつ裏紙をはがしながら場所がずれたり、マークの中に気泡が残ったりしないように注意しながらはってゆきます。
裏紙を一度に全部はがしてはることは、しわができたり気泡が残ったりする原因となります。

STICKERS
①Cut stickers along colored edge so the transparent film is removed.
②Peel off the end of lining a little and put the sticker in position on the body.
③Then, remove the lining slowly. In so doing, be careful that the sticker does not move out of position on the body.
If the lining is completely removed in advance, the sticker may become wrinkled or contain unwanted air bubbles.

AUFKLEBER
①Die Aufkleber an den bunten Kanten so ausschneiden, daß der transparente Film weg ist.
②An einer Kante die Unterlage etwas abziehen und den Aufkleber richtig auf die Karosserie legen.
③Dann die Unterlage langsam ganz abziehen, darauf achten, daß sich der Aufkleber nicht verschiebt und daß keine Luft unter den Aufkleber kommt - sonst gibt es Luftblasen.
Wenn die Unterlage vorher komplett entfernt wird, kann der Aufkleber zusammenkleben.

MOTIFS ADHESIFS
①Découper chaque motif au plus près de ses contours pour éliminer le film transparent.
②Soulever le papier de protection à l'une des extrémités et positionner le motif sur la carrosserie.
③Retirer lentement le papier de protection en veillant à ce que le motif ne se déplace pas sur la carrosserie.
En retirant entièrement à l'avance le papier de protection, le film risque de former des plis ou de retenir des bulles d'air indésirables.

41 マーキング
Marking
Verzierung
Décoration

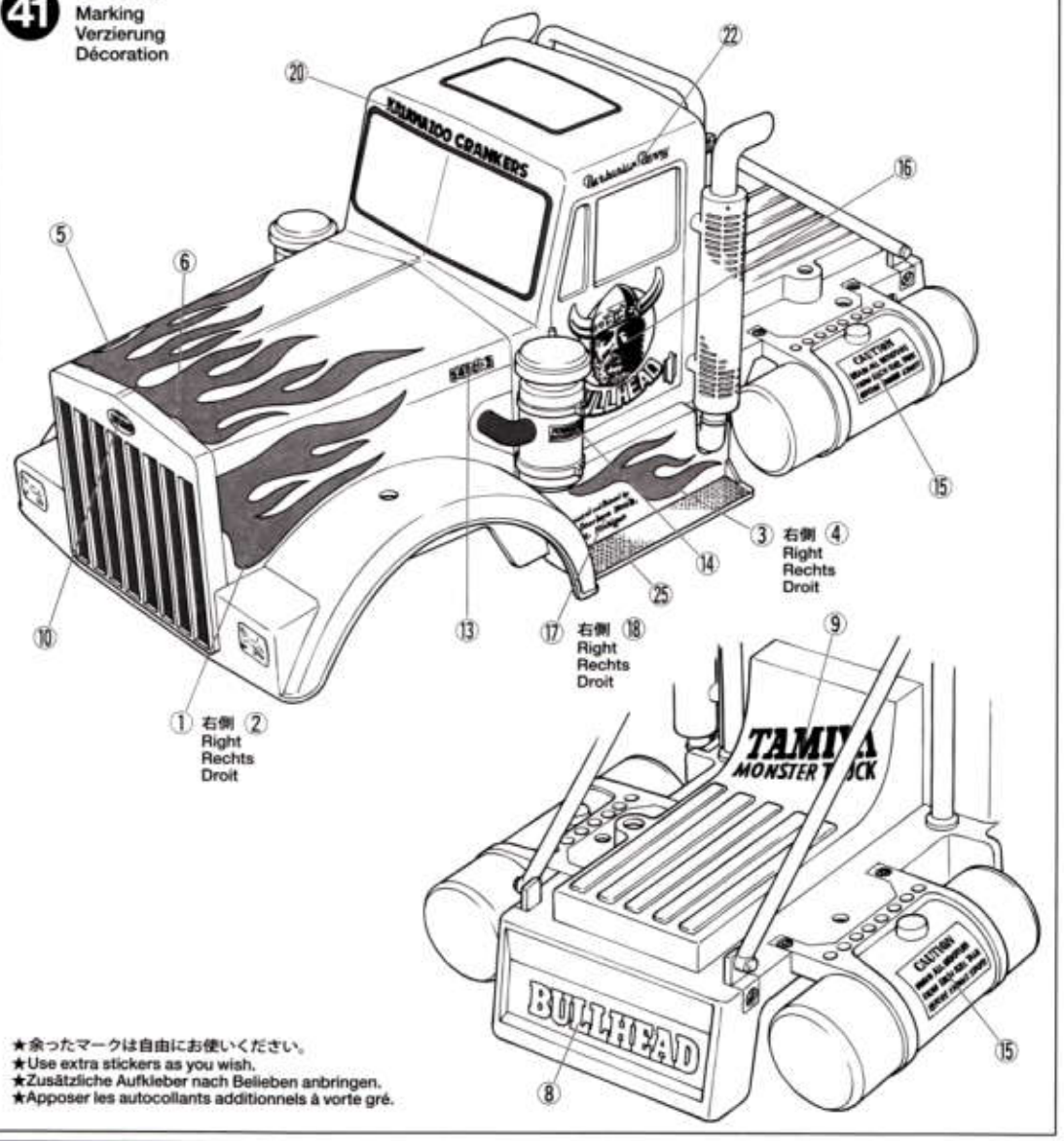

★余ったマークは自由にお使いください。
★Use extra stickers as you wish.
★Zusätzliche Aufkleber nach Belieben anbringen.
★Apposer les autocollants additionnels à vorte gré.

42 ボディの取り付け
Attaching body
Aufsetzen der Karosserie
Fixation de la carrosserie

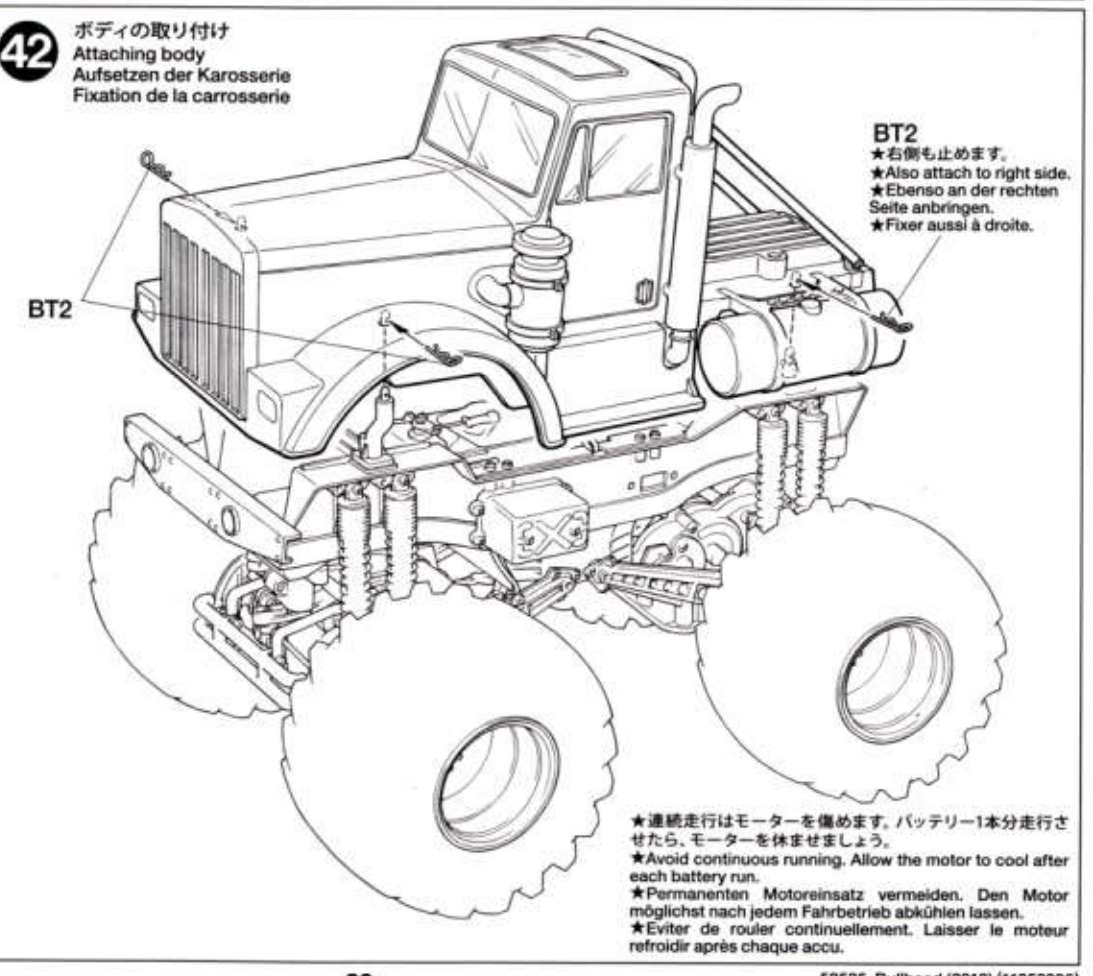

★連続走行はモーターを傷めます。バッテリー1本分走行させたら、モーターを休ませましょう。
★Avoid continuous running. Allow the motor to cool after each battery run.
★Permanenten Motoreinsatz vermeiden. Den Motor möglichst nach jedem Fahrbetrieb abkühlen lassen.
★Eviter de rouler continuellement. Laisser le moteur refroidir après chaque accu.

42

BT2 ×4 スナップピン
Snap pin
Federstift
Épingle métallique

《スナップピンの折り曲げ》
Modifying snap pins
Abänderung des Federstiftes
Modification de l'épingle métallique

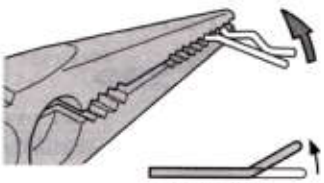

★折り曲げます
★Bend.
★Biegen.
★Plier.

BULLHEAD

●走らせない時はバッテリーを必ずはずしておきましょう。

SAFETY PRECAUTIONS
Follow the outlined rules for safe radio control operation.
●Avoid running the car in crowded areas and near small children.
●Make sure that no one else is using the same frequency in your running area. Using the same frequency at the same time can cause serious accidents, whether it's driving, flying, or sailing.
●Avoid running in standing water and rain. If R/C unit, motor, or battery get wet, clean and dry thoroughly in a dry shaded area.

R/C OPERATING PROCEDURES
①Extend antenna and switch on transmitter.
②Switch on receiver.
③Inspect operation using transmitter before running.
④Adjust steering servo and trim so that the model runs straight with transmitter in neutral.
⑤Reverse sequence to shut down after running.
⑥Make sure to disconnect/remove all batteries.
⑦Completely remove sand, mud, dirt etc.
⑧Apply grease to suspension, gears, bearings, etc.
⑨Store the car and batteries separately when not in use.

TIPS ZUR SICHERHEIT
Beachten Sie die folgenden Richtlinien für fehlerfreien Betrieb.
●Vermeiden Sie das Fahren des Autos an überfüllten Plätzen und in der Nähe von kleinen Kindern. Gebrauchen Sie nie die Straße für R/C Rennen.
●Prüfen Sie, daß niemand in der Umgebung dieselbe Frequenz benutzt, denn dadurch können Unfälle entstehen - sowohl beim Fahren, Fliegen oder Segeln.
●Vermeiden Sie das Fahren durch Pfützen und während Regen. Wenn das R/C Fahrzeug, der Motor oder die Batterien naß werden, müssen Sie alles sorgfältig im Trockenen säubern und reinigen.

KONTROLLEN VOR DER FAHRT
①Senderantenne ausziehen und Sender einschalten.
②Empfänger einschalten.
③Die Funktion vor Abfahrt mit dem Sender überprüfen.
④Richten Sie das Lenkservo durch Einstellung am Gestänge so ein, daß das Modell bei neutraler Sender-Trimmung geradeaus fährt.
⑤Nach dem Fahrbetrieb in umgekehrter Reihenfolge vorgehen.
⑥Die Batterien herausnehmen bzw. abklemmen.
⑦Entfernen Sie Sand, Matsch, Schmutz etc.
⑧Fetten Sie die Aufhängung, Getriebe, Federungen etc. ein.
⑨Bei Nichtgebrauch Auto und Akkus getrennt verwahren.

MESURES DE SECURITE
Veuillez respecter impérativement les règles de sécurité suivantes lors de l'utilisation de votre ensemble R/C.
●Eviter de faire évoluer la voiture à proximité de jeunes enfants ou dans la foule. Ne jamais utiliser sur la voie publique!
●Assurez-vous que personne d'autre n'utilise la même fréquence sur le même terrain que vous. Utiliser la même fréquence en même temps peut être source de sérieux accidents, pendant la conduite, le vol ou la navigation des modèles R/C.
●Ne jamais faire évoluer le modèle sous la pluie ou sur une surface mouillée. Si le moteur, les accus, le récepteur ou les servos prenaient l'humidité, les nettoyer avec un chiffon et les laisser sécher.

PROCEDURE DE MISE EN MARCHE
①Déployer l'antenne et mettre en marche l'émetteur.
②Mettre en marche le récepteur.
③Vérifiez la bonne marche de votre radiocommande avant de rouler.
④Le trim de direction doit être réglé pour que manche au neutre, le modèle évolue en ligne droite.
⑤Faites les opérations inverses après utilisation de votre ensemble R/C.
⑥Assurez-vous que les batteries soient bien débranchées et sortez-les du modèle.
⑦Enlever sable, poussière, boue etc...
⑧Graisser les pignons, articulations...
⑨Rangez la voiture et les accus séparément.

《RCカーの走らせかた》

★この走らせかたの順番はかならず守ってください。スイッチのON/OFFの順番を間違えると他の電波の混信によってRCカーが暴走する場合があります。

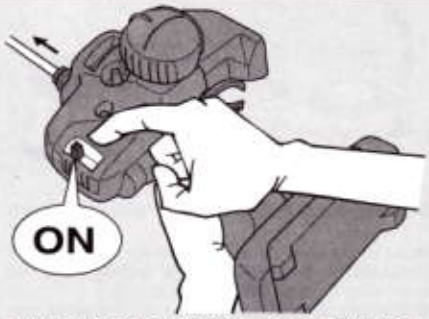

① 送信機のアンテナをのばし、スイッチをONにします。

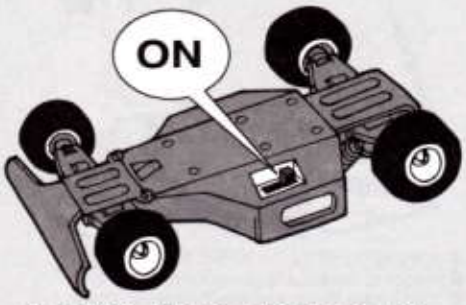

② 次にRCカー側のスイッチをONにしてください。

③ 走らせる前にRCカーを台の上に乗せ、各部の動きをチェックします。

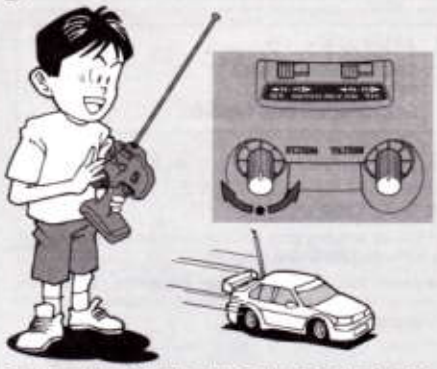

④ ステアリングを使わず走らせてみます。まっすぐに走らない場合はステアリングトリムを使って調節してください。

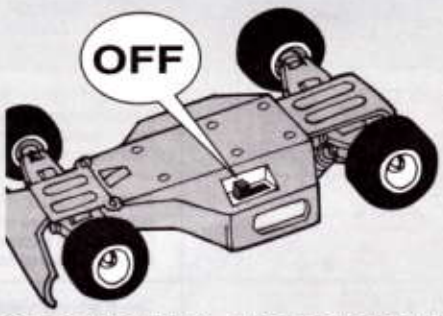

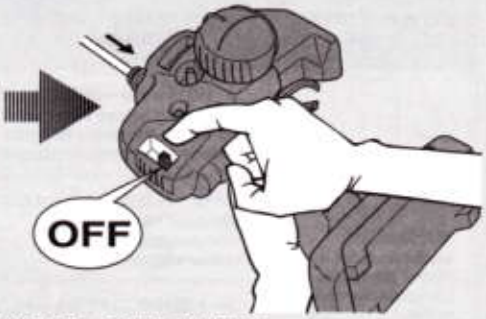

⑤ 走行を終わらせる時は、かならず走らせる時の逆の手順でスイッチを切っていきます。

⑥ 走らせたあとは、かならずバッテリーをはずしておきましょう。

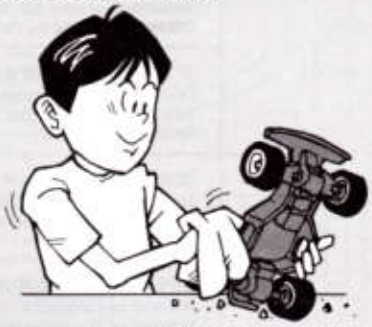

⑦ RCカーについた泥や砂、汚れなどはやわらかな布などできれいに拭き取りましょう。

⑧ ギヤや軸受け部、サスペンションなどの可動部はグリスをさしておきましょう。

⑨ あとかたづけをしっかりしましょう。その時、バッテリーは別々にしておきます。

走行練習をしよう
PRACTICING
ÜBUNG
ENTRAINEMENT

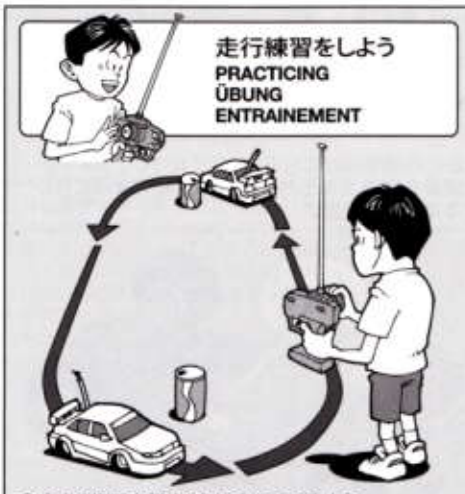

●大きく楕円を描くように走らせてみよう。
●Practice to achieve a large regular oval.
●Üben Sie, bis Sie ein sauberes Oval fahren können.
●Exercez vous à décrire un grand ovale régulier.

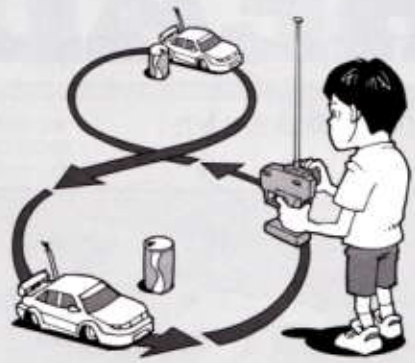

●空き缶などを利用して、8の字を描くように走らせてみよう。
●Use empty cans etc. as pylons for figure "8" drill.
●Verwenden Sie leichte, leere Büchsen etc. als Markierung für einen 8er-Übungskurs.
●Employez des boîtes vides... comme repères pour réaliser des "8".

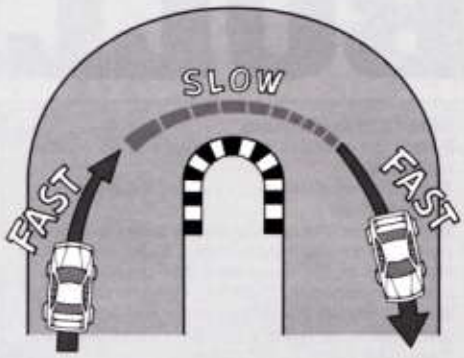

●コーナリングのやり方は、カーブに入るときに速度を落とし、曲がり終わるとともに速度を上げて行くとよいでしょう。
●Decelerate when entering a curve and pick up speed after vertex of the curve.
●Nehmen Sie beim Einfahren in die Kurve Gas weg und beschleunigen Sie nach dem Scheitelpunkt der Kurve.
●Ralentissez à l'entrée d'une courbe et reprenez de la vitesse après le passage du milieu de la courbe.

トラブルチェック
TROUBLESHOOTING
FEHLERSUCHE
RECHERCHE DES PANNES

★おかしいな?と思ったときは、車(RCカー)を修理に出すまえに、下の表を見てトラブルチェックを行ってください。

★Before sending your R/C model in for repair, check it again using the below diagram.

★Bevor Sie Ihr Modell zur Reparatur einsenden, prüfen Sie es nochmals selbst entsprechend der folgenden Anleitung.

★Avant de renvoyer votre modèle R/C pour une réparation, vérifiez-le à nouveau en suivant ce processus.

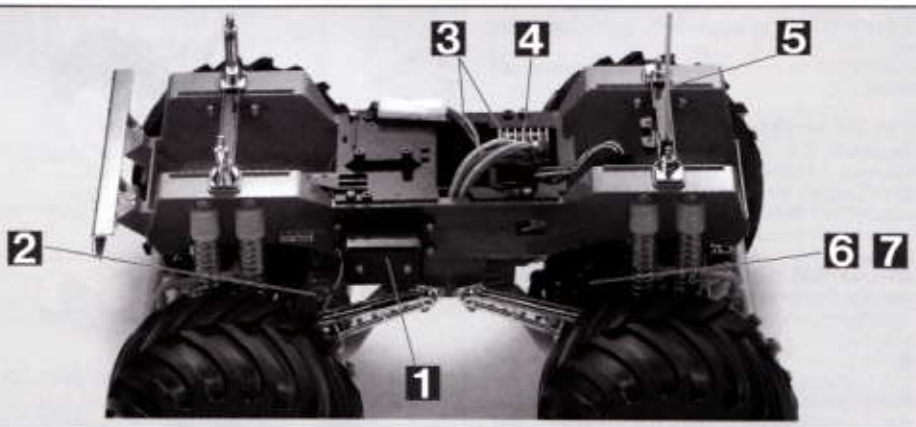

車の異常 PROBLEM PROBLEME	原　因 CAUSE URSACHE	直し方 REMEDY LÖSUNG REMEDE	
車が動かない Model does not move. Modell fährt nicht. Le modèle ne démarre pas.	走行用バッテリーが充電されていますか? Weak or no battery in model. Schwache oder keine Batterien in Auto. Batterie de propulsion manquant ou insuffisament chargée.	走行用バッテリーを充電してください。 Install charged battery. Voll aufgeladene Batterien einlegen. Recharger la batterie.	1
	モーターに故障はありませんか? Damaged motor. Motorschaden. Moteur endommagé.	異音や、少しの走行で熱くなるようならモーターを交換してください。 Replace with new motor. Durch neuen Motor ersetzen. Remplacer par un nouveau moteur.	2
	コード類がやぶけてショートしていませんか? Worn or broken wiring. Verschlissene oder gebrochene Kabel. Câblage sectionné ou usé.	コードをしっかり絶縁するか、メーカーに修理を依頼してください。 Splice and insulate wiring completely. Kabel anspleißen und gut isolieren. Vérifier et isoler le câblage.	3
	アンプが故障していませんか? Damaged electronic speed controller. Beschädigter Fahrregler. Variateur électronique de vitesse endommagé.	アンプのメーカーにお問い合わせください。 Ask manufacturer to repair. Erkundigen Sie sich über Reparaturmöglichkeit beim Hersteller. Faites réparer par le S.A.V. du fabricant.	4
思うように走らない No control. Keine Kontrolle. Perte de contrôle.	送信機、受信機のアンテナはのびていますか? Improper antenna on transmitter or model. Sender- oder Empfängerantenne ist nicht ganz herausgezogen. Problème d'antenne sur l'émetteur ou le récepteur.	送信機、受信機のアンテナをのばしてください。 Fully extend antenna. Antenne vollständig herausziehen. Déployer entièrement l'antenne.	5
	走行用バッテリーや送信機の電池が少なくなっていませんか? Weak or no batteries in transmitter or model. Schwache oder keine Batterien in Sender oder Auto. Accus manquants ou insuffisamment chargés dans l'émetteur ou le modèle.	走行用バッテリーは充電してください。送信機の電池は新品のものと交換してください。 Install charged or fresh batteries. Legen Sie geladene Akkus oder neue Batterien ein. Installez des accus rechargés ou des piles neuves.	1
	回転部(ギヤなど)のくみたてがしっかり出来ていますか? Improper assembly of rotating parts. Unachtsamer Einbau drehender Teile. Mauvais assemblage des pièces en rotation.	説明図をよく見て回転部を確認、またはくみたて直してください。 Reassemble them correctly referring to the instruction manual. Auseinandernehmen und gemäß Bedienungsanleitung neu zusammenbauen. Réassemblez correctement en vous référant au manuel d'instructions.	6
	可動部がグリスアップされていますか? Improper lubrication on rotating parts. Drehende Teile unzureichend geschmiert. Mauvaise lubrification des pièces en rotation.	可動部にグリスをつけてください。 Apply grease. Fetten. Graisser.	7
	近くで別のRCモデルを操縦していませんか? Another R/C model using same frequency. Ein anderes RC-Modell fährt auf der gleichen Frequenz. Un autre modèle R/C est sur la même fréquence.	場所を変えるか、少し時間をおきます。 Try a different location to operate your model. Das Auto an einem anderen Ort fahren lassen. Essayez un autre endroit pour faire rouler votre modèle R/C.	

58535 Bullhead (2012) (11052896)

PARTS

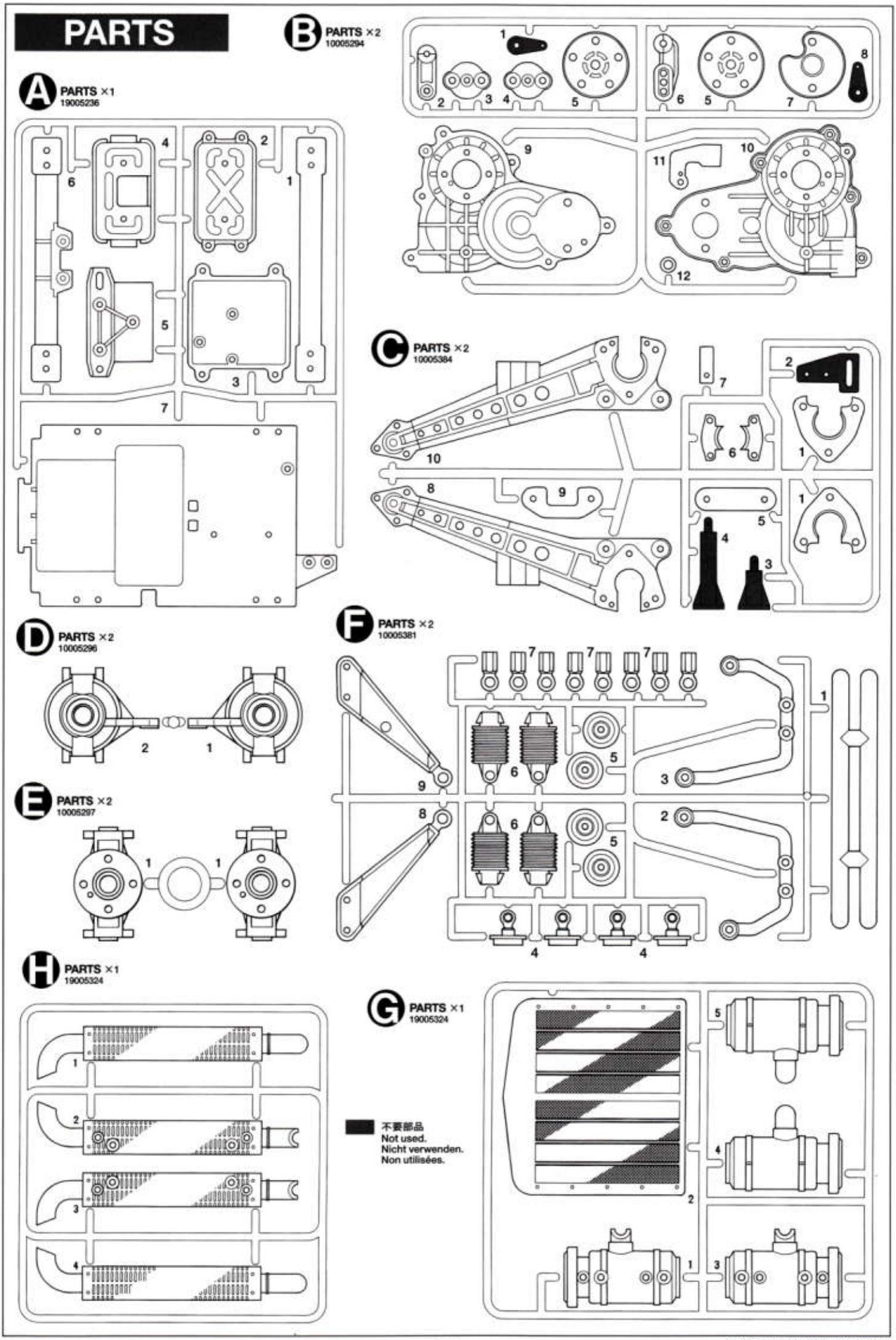
A PARTS ×1
19005236
B PARTS ×2
10005294
C PARTS ×2
10005384
D PARTS ×2
10005296
E PARTS ×2
10005297
F PARTS ×2
10005381
H PARTS ×1
19005324
G PARTS ×1
19005324
不要部品
Not used.
Nicht verwenden.
Non utilisées.

PARTS

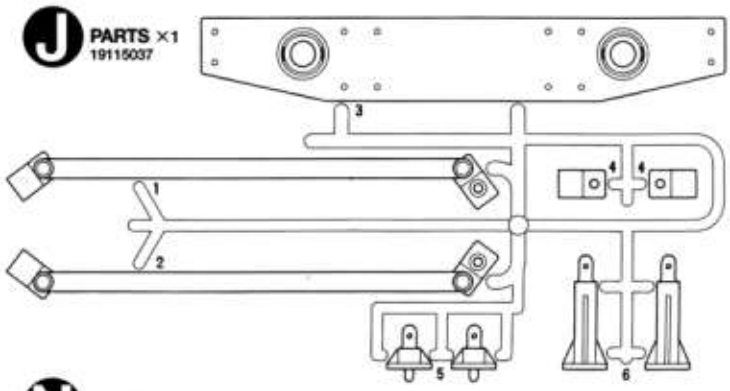

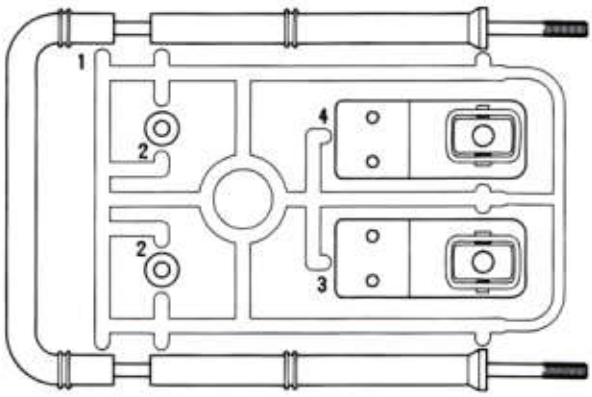

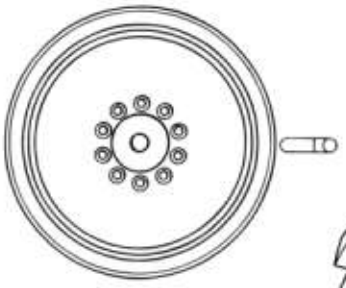

ホイール……×4
Wheel 19335085
Rad
Roue

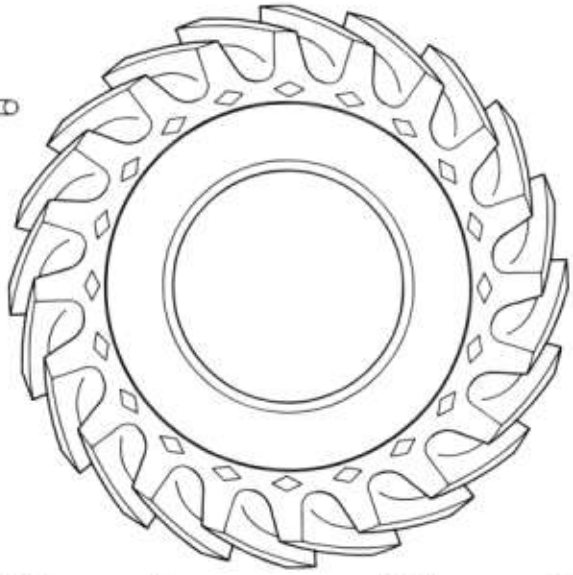

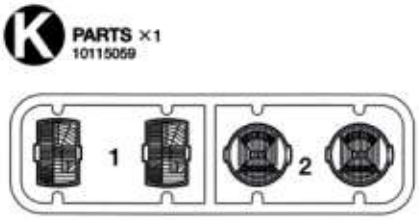

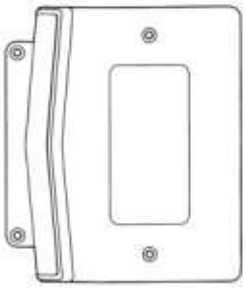

ウインドウ……×1
Windows 10335104
Scheiben
Vitres

タイヤ……×4
Tire 19805226
Reifen
Pneu

不要部品
Not used.
Nicht verwenden.
Non utilisées.

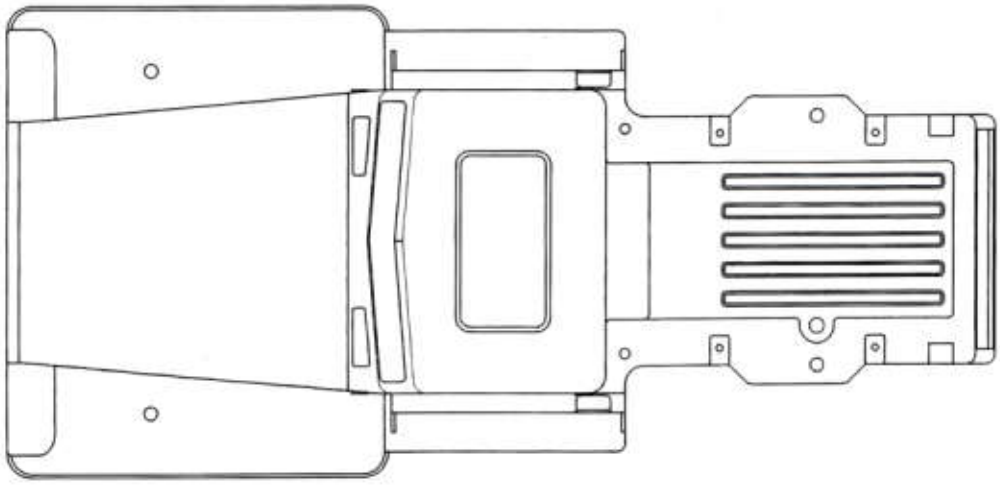

ボディ……×1
Body 10335103
Karosserie
Carrosserie

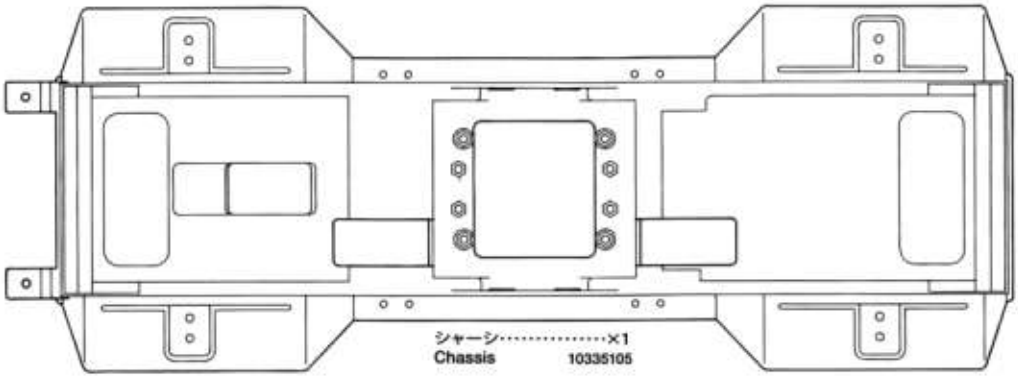

シャーシ……×1
Chassis 10335105

ステッカー……×1
Sticker 11425172
Aufkleber
Autocollant

注意ステッカー……×1
Caution sticker
Aufkleber
Autocollant

アンテナパイプ……×1
Antenna pipe 16095001
Antennenrohr
Gaine d'antenne

フラッグ……×1
Flag 18025004
Fahne
Drapeau

エナメル線……×1
Enamel wire 17080001
Emailledraht
Câble enamel

PARTS

《金具小箱》
Metal parts small box
Kleine schachtel metall-teile
Petite boite de pieces metalliques

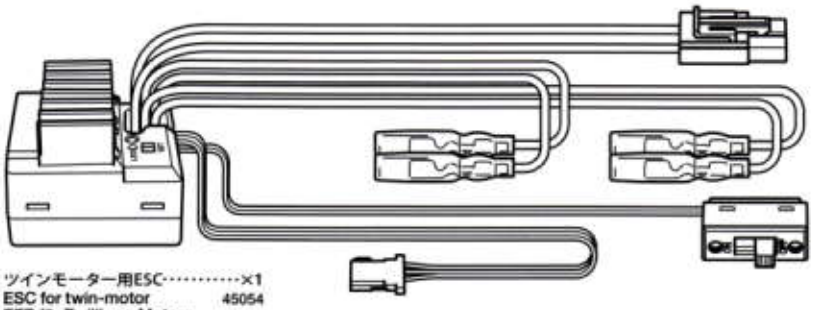

ツインモーター用ESC……×1
ESC for twin-motor 45054
EFR für Zwillings-Motore
Variateur pour double moteurs

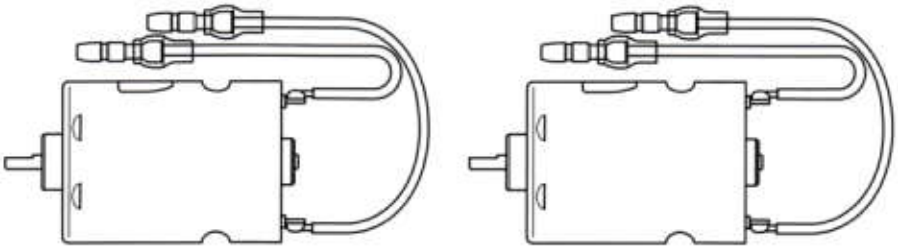

モーター……×2
Motor 53689
Moteur

ベアリング袋詰
Ball bearing bag
Kugellager-beutel
Sachet de roulements a billes

BF1 ×4 53065
1260ベアリング
Ball bearing
Kugellager
Roulement à billes

ピローボール袋詰 19405353
Ball connector bag
Kugelkopf-beutel
Sachet de connecteurs a rotule

BH1 ×2
サーボセーバーカラー
Servo saver collar
Servo-Saver-Distanzring
Axe de sauve-servo

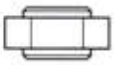

BH2 ×4 19805234
ホイールハブ
Wheel hub
Radnabe
Moyeu de roue

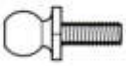

BH3 ×14 19805624
6㎜ピローボール
Ball connector
Kugelkopf
Connecteur à rotule

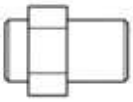

BH4 ×4 19805233
ベベルジョイント
Bevel joint
Kegelrad-Gelenk
Joint de pignon conique

BH5 ×4 19805235
8㎜ピローボール
Ball connector
Kugelkopf
Connecteur à rotule

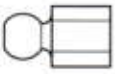

BH6 ×2 19805624
6㎜ピローボールナット
Ball connector nut
Kugelkopf-Mutter
Ecrou-connecteur à rotule

ドライブシャフト袋詰 19400110
Drive shaft bag
Achswelle-beutel
Sachet d'arbres d'entrainement

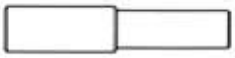

BS2 ×4 19805231
カウンターシャフト
Counter shaft
Vorgelegewelle
Axe de pignon intermédiaire

BS1 ×2 13515001
13Tピニオンギヤ
13T Pinion gear
13Z Motorritzel
Pignon moteur 13 dents

BS3 ×4 19805230
ホイールアクスル
Wheel axle
Rad-Achse
Axe de roue

BS4 ×2 19805229
ドライブシャフト(短)
Drive shaft (short)
Achswelle (kurz)
Arbre d'entraînement (court)

BS5 ×2 19805229
ドライブシャフト(長)
Drive shaft (long)
Achswelle (lang)
Arbre d'entraînement (long)

プレス部品袋詰 19401989
Press parts bag
Pressteile-beutel
Sachet de pieces embouties

BP2 ×2
アクスルステー(短)
Axle stay (short)
Achshalter (kurz)
Plaquette-support d'axe (court)

BP3 ×2
アクスルステー(長)
Axle stay (long)
Achshalter (lang)
Plaquette-support d'axe (long)

BP1 ×4
ボールプレート
Ball plate
Kugelplatte
Plaquette de rotule

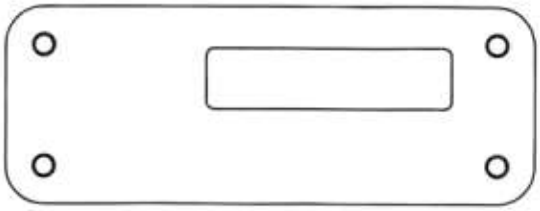

BP5 ×1
シャーシプレート(大)
Reinforcing plate (large)
Verstärkungsplatte (groß)
Plaque de renfort (grande)

BP4 ×2
シャーシプレート(小)
Reinforcing plate (small)
Verstärkungsplatte (klein)
Plaque de renfort (petite)

ロッド袋詰 19400874
Rod bag
Gestänge-beutel
Sachet de tringle

BR3 ×2 19805227
3×140㎜両ネジシャフト
Threaded shaft
Gewindestange
Tige filetée

BR2 ×2 19805227
3×60㎜両ネジシャフト
Threaded shaft
Gewindestange
Tige filetée

BR4 ×2 19808176
3×132㎜両ネジシャフト
Threaded shaft
Gewindestange
Tige filetée

BR1 ×2
サーボセーバースプリング
Servo saver spring
Servo-Saver-Feder
Ressort de sauve-servo

BR5 ×8 19805227
コイルスプリング
Coil spring
Feder
Ressort hélicoïdal

PARTS

《金具小箱》
Metal parts small box
Kleine schachtel metall-teile
Petite boite de pieces metalliques

★金具部品は少し多めに入っています。予備として使ってください。
★Extra screws and nuts are included. Use them as spares.
★Es liegen zusätzliche Schrauben und -muttern bei. Als Ersatzteile verwenden.
★Des vis et des écrous supplémentaires sont inclus. Les utiliser comme pièces de rechange.

★製品改良のためキットは予告なく仕様を変更することがあります。
★Specifications are subject to change without notice.
★Technische Daten können im Zuge ohne Ankündigung verändert werden.
★Caractéristiques pouvant être modifiées sans information préalable.

プラギヤ袋詰 50327
Gear bag
Zahnräder-beutel
Sachet de pignonerie

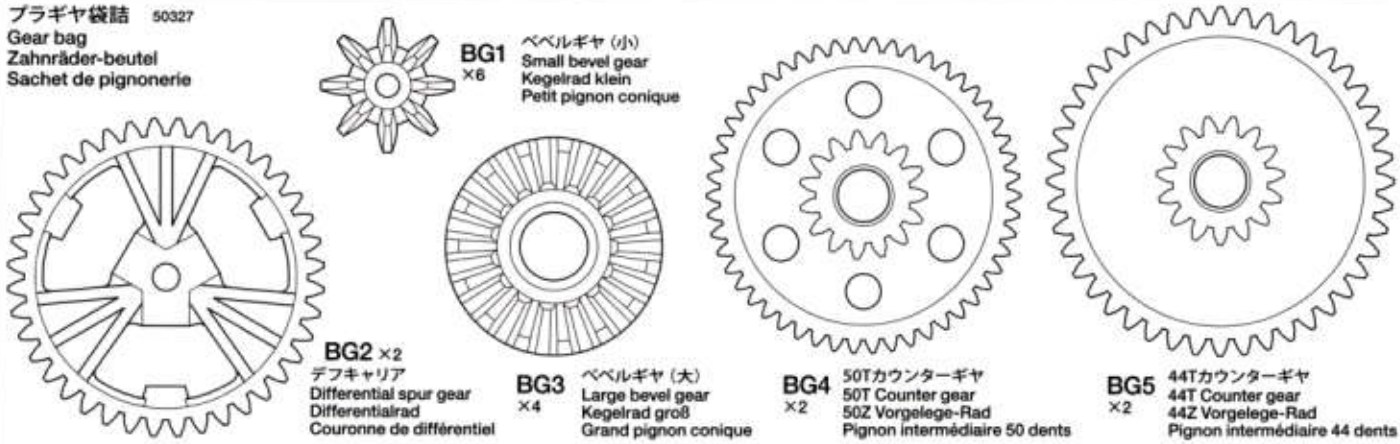

BG1 ×6 — ベベルギヤ（小） / Small bevel gear / Kegelrad klein / Petit pignon conique

BG2 ×2 — デフキャリア / Differential spur gear / Differentialrad / Couronne de différentiel

BG3 ×4 — ベベルギヤ（大） / Large bevel gear / Kegelrad groß / Grand pignon conique

BG4 ×2 — 50Tカウンターギヤ / 50T Counter gear / 50Z Vorgelege-Rad / Pignon intermédiaire 50 dents

BG5 ×2 — 44Tカウンターギヤ / 44T Counter gear / 44Z Vorgelege-Rad / Pignon intermédiaire 44 dents

工具袋詰
Tool bag
Werkzeug-beutel
Sachet d'outillage

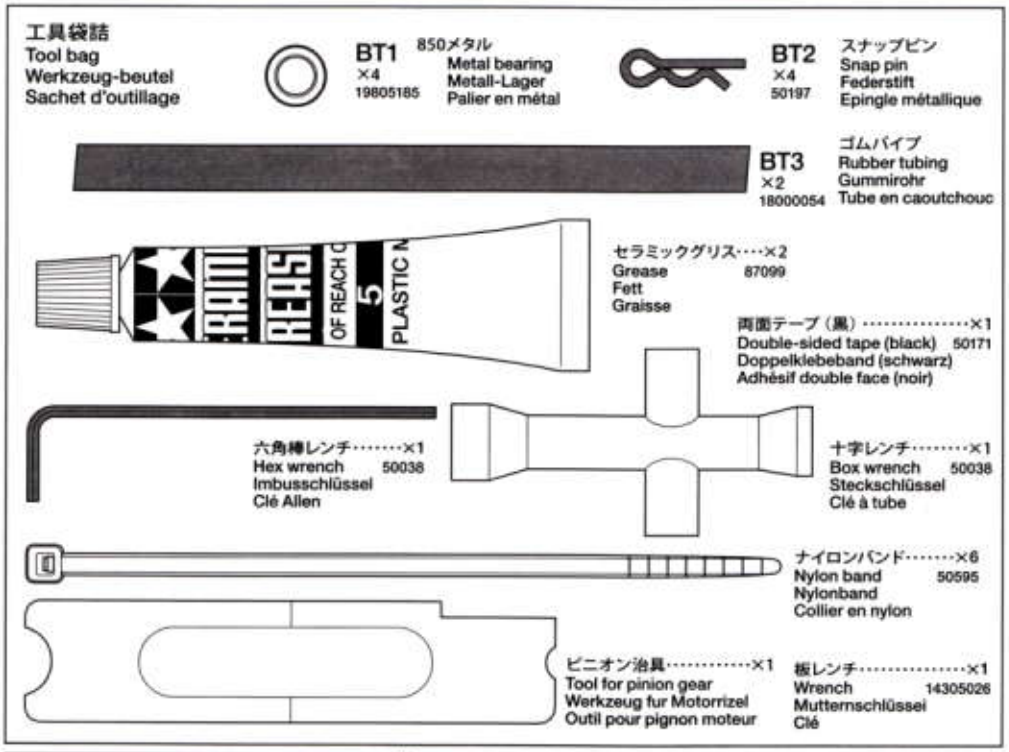

BT1 ×4 19805185 — 850メタル / Metal bearing / Metall-Lager / Palier en métal

BT2 ×4 50197 — スナップピン / Snap pin / Federstift / Epingle métallique

BT3 ×2 18000054 — ゴムパイプ / Rubber tubing / Gummirohr / Tube en caoutchouc

セラミックグリス‥‥×2 / Grease / Fett / Graisse 87099

両面テープ（黒）‥‥‥

BULLHEAD

AFTER MARKET SERVICE CARD
When purchasing Tamiya replacement parts, please take or send this form to your local Tamiya dealer so that the parts required can be correctly identified and supplied. Please note that specifications, availability and price are subject to change without notice.

KUNDENNACHBETREUUNGS-KARTE
Wenn Sie TAMIYA-Ersatzteile kaufen möchten, nehmen Sie bitte zur Unterstützung dieses Formular mit zu Ihrem örtlichen Fachhändler. Bezüglich der Angaben, der Lagerhaltung der Artikel und der Preise sind Änderungen vorbehalten.

SERVICE APRES-VENTE
LISTE DE PIECES DETACHEES
Afin de vous permettre de vous procurer des pièces de rechange Tamiya, amenez cette liste à votre point de vente Tamiya qui ne manquera pas de vous renseigner. Veuillez noter que les caractéristiques, disponibilité et prix peuvent changer sans avis préalable.

PARTS CODE

10335103	Body
10335104	Window
10335105	Chassis
19005236	A Parts
10005294 *1	B Parts (1pc.)
10005384 *1	C Parts (1pc.)
10005296 *1	D Parts (1pc.)
10005297 *1	E Parts (1pc.)
10005381 *1	F Parts
19005324	G & H Parts
19115037	J Parts
10115059	K Parts
19115039	L Parts
10115075 *1	N Parts (1pc.)
19335085 *1	Wheel (2pcs.)
19805226 *1	Tire (2pcs.)
19464185	Screw Bag A
19805636	3x6mm Screw (BA7 x2)
19804159	3x10mm Screw (BA6 x10)
19805859	3x15mm Screw (BA4 x4)
19805895	3x20mm Screw (BA3 x10)
19804327	3x27mm Screw (BA2 x2)
19805664	3x30mm Screw (BA1 x2)
19805898	3x12mm Screw (BA5 x10)
19464186	Screw Bag B
19805629	3x12mm Tapping Screw (BB1 x4)
19442103	3x8mm Tapping Screw (BB2 x2)
19804612	3x30mm Bolt (BB4 x5)
19805897	3mm Flange Nut (BB5 x10)
19804579	4mm Flange Nut (BB6 x10)
19465626	Screw Bag C
19804364	3mm Lock Nut (BC2 x10)
19805557	4mm Flange Lock Nut (BC5 x4)
19804370	4mm Washer (BC4 x10)
19464194	Screw Bag D
19805556	2x8mm Screw (BD1 x10)
19805758	2mm Washer (BD3 x5)
19805693	6mm Washer (BD4 x5)
19400874	Rod Bag
19808186	3x132mm Threaded Shaft (BR4 x2)
19805227	Threaded Shaft (BR2, BR3, BR4, 2pcs. Each)
19805170	Coil Spring (BR5 x2)
19401989	Press Parts Bag
19400110	Drive Shaft Bag
19805229	Drive Shaft (BS4 x1, BS5 x1)
19805230	Wheel Axle (BS3 x2)
19805231	Counter Shaft (BS2 x2)
13515001	13T Pinion Gear (BS1 x1)
19405351	Metal Parts Bag
19805801	Damper Shaft (BM6 x4)
19805334	4x6mm Pipe & 3x15mm Screw (BM2 x2, BA4 x2)
19405353	Ball Connector Bag
19805233	Bevel Joint (BH4 x2)
19805234	Wheel Hub (BH2 x2)
19805624	6mm Ball Connector & Ball Connector Nut (BH3 x2, BH6 x2)
19805235	8mm Ball Connector (BH5 x4)
17435097 *1	540 Motor w/170mm Cables (1pc.)
18000054	6x95mm Rubber Tubing (BT3)
14305026	Wrench
19805185	850 Metal Bearing (BT1 x2)
17080001	Enamel Wire (30cm)
16095001	Antenna Pipe
11425172	Sticker
18025004	Flag
11052896	Instructions
50038	Tool (Box Wrench, 1.5mm Hex Wrench, BD2 x4, etc.)
50171	Heat Resistant Double-Sided Tape
50197	Snap Pin (BT2 x5, Large x10)
50327	Spare Gear Set (BM1 x3, BD6 x 2, BT1 x2, BG1 x3, BG3x2, BG2, BG4, BG5)
50576	3mm Grub Screw (BD2 x10)
50586	3mm Washer (BC3 x15)
50589	5mm E-Ring (BD5 x5)
50592	5mm Ball Connector (BM3 x10)
50595	Nylon Band w/Metal Hook (10pcs.)
53065	1260 Ball Bearing (BF1 x2)
87099	Cera-Grease HG
45054	ESC TEU-106BK for Twin Motor

*1 Requires 2 sets for one car.

部品請求について

For use in Japan only!

★部品をなくしたり、こわした方は、このステッカーが貼られたカスタマーサービス取次店でご注文いただけます。また、当社カスタマーサービスに直接ご注文する場合は、右記の方法でご注文することができます。詳しくは当社カスタマーサービスまでお問い合わせください。

①《郵便振替のご利用法》
郵便局の払込用紙の通信欄に下のカードを参考にITEM番号、スケール、製品名、部品名、部品コード、数量を必ずご記入ください。振込人住所欄にはお電話番号もお書きいただき、口座番号・00810-9-1118、加入者名・(株) タミヤでお振込ください。

②《代金引換のご利用法》
パーツ代金に加えて代引き手数料（315円）をご負担いただければ、電話またはホームページより代金引換によるご注文をお受けいたします。

③《タミヤカードのご利用法》
タミヤカードをご利用の場合、代金はご指定金融機関の口座引き落としとなります。ご注文は電話またはホームページよりお受けいたします。

《住所》 〒422-8610 静岡市駿河区恩田原3-7
株式会社タミヤ カスタマーサービス係
《お問い合わせ電話番号》 静岡 054-283-0003
東京 03-3899-3765（静岡へ自動転送）
《カスタマーサービスアドレス》
http://tamiya.com/japan/customer/cs_top.htm

TAMIYA

★価格は2012年7月現在のものです。諸事情により変更させていただくことがありますのでご了承ください。

部品名	税込価格	本体価格	部品コード
ボディ	2,541円	(2,420円)	10335103
ウィンドウ	546円	(520円)	10335104
シャーシ	1,596円	(1,520円)	10335105
Aパーツ	861円	(820円)	19005236
Bパーツ(1枚)	756円	(720円)	10005294
Cパーツ(1枚)	861円	(820円)	10005384
Dパーツ(1枚)	546円	(520円)	10005296
Eパーツ(1枚)	546円	(520円)	10005297
Fパーツ(1枚)	651円	(620円)	10005381
G、Hパーツ	1,281円	(1,220円)	19005324
Jパーツ	703円	(670円)	19115037
Kパーツ	283円	(270円)	10115059
Lパーツ	651円	(620円)	19115039
Nパーツ(1枚)	598円	(570円)	10115075
ホイール(2本)	1,071円	(1,020円)	19335085
タイヤ(2個)	1,701円	(1,620円)	19805226
ビス袋詰A	441円	(420円)	19464185
3x6mm丸ビス(2本)	168円	(160円)	19805636
3x10mm丸ビス(黒・10本)	231円	(220円)	19804159
3x15mm丸ビス(4本)	210円	(200円)	19805859
3x20mm丸ビス(黒・10本)	220円	(210円)	19805895
3x27mm丸ビス(2本)	168円	(160円)	19804327
3x30mm丸ビス(2本)	157円	(150円)	19805664
3x12mm丸ビス(黒・10本)	220円	(210円)	19805898
ビス袋詰B	693円	(660円)	19464186
3x12mmタッピングビス(4本)	178円	(170円)	19805629
3x8mmタッピングビス(2本)	168円	(160円)	19442103
3x30mmボルト(5個)	231円	(220円)	19804612
3mmフランジナット(10個)	220円	(210円)	19805897
4mmフランジナット(10個)	273円	(260円)	19804579
ビス袋詰C	388円	(370円)	19465626
3mmロックナット(黒・10個)	325円	(310円)	19804364
4mmフランジロックナット(4個)	189円	(180円)	19805557
4mmワッシャー(10個)	262円	(250円)	19804370
ビス袋詰D	441円	(420円)	19464194
2x8mm丸ビス(10本)	178円	(170円)	19805556
2mmワッシャー(5枚)	210円	(200円)	19805758
6mmワッシャー(5枚)	178円	(170円)	19805693
ロッド袋詰	861円	(820円)	19400874
3x132mm両ネジシャフト(2本)	315円	(300円)	19808186
両ネジシャフト(3x60mm、132mm、140mm・各2本)	388円	(370円)	19805227
コイルスプリング(2個)	336円	(320円)	19805170
プレス部品袋詰	1,428円	(1,360円)	19401989
ドライブシャフト袋詰	1,890円	(1,800円)	19400110
ドライブシャフト長、短(各1本)	651円	(620円)	19805229
ホイールアクスル(2本)	546円	(520円)	19805230
カウンターシャフト(2本)	178円	(170円)	19805231
13Tピニオンギヤ(1個)	231円	(220円)	13515001
金具袋詰	493円	(470円)	19405351
ダンパーシャフト(4本)	262円	(250円)	19805801
4x6mmパイプ、3x15mmビス(各2本)	126円	(120円)	19805334
ピロボール袋詰	1,071円	(1,020円)	19405353
ベベルジョイント(2個)	283円	(270円)	19805233
ホイールハブ(2個)	231円	(220円)	19805234
6mmピローボール、ピローボールナット(各2個)	283円	(270円)	19805624
8mmピロボール(4個)	336円	(320円)	19805235
モーター(170mmコード付)	1,386円	(1,320円)	17435097
ゴムパイプ(6x95mm)	252円	(240円)	18000054
板レンチ	126円	(120円)	14305026
850メタル(2個)	126円	(120円)	19805185
エナメル線(30cm)	241円	(230円)	17080001
アンテナパイプ(38cm)	283円	(270円)	16095001
ステッカー	882円	(840円)	11425172
フラッグ	588円	(560円)	18025004
説明図	840円	(800円)	11052896

この他にも修理や整備のためのRCスペアパーツ、オプションパーツが発売されています。
お近くの模型店店頭、または当社カスタマーサービスでお買い求めください。

部品名	税込価格	本体価格	送料	部品コード
SP.38 十字レンチ、六角棒レンチ(1.5mm)、六角棒レンチ(2.5mm)	210円	(200円)	120円	50038
SP.171 耐熱両面テープ	315円	(300円)	120円	50171
SP.197 スナップピン(小・5個、大・10個)	210円	(200円)	90円	50197
SP.327 プラギヤ袋詰	525円	(500円)	240円	50327
SP.576 3x3mmイモネジ(10個)	210円	(200円)	80円	50576
SP.586 3mmワッシャー(15個)	105円	(100円)	80円	50586
SP.589 5mmEリング(5個)	105円	(100円)	80円	50589
SP.592 5mmピロボール(10個)	315円	(300円)	80円	50592
SP.595 ナイロンバンドメタルフック(10本)	157円	(150円)	80円	50595
OP.65 1260ラバーシールベアリング(2個)	735円	(700円)	120円	53065
セラグリスHG	504円	(480円)	140円	87099
ESC TEU-106BK(ツインモーター用)	6,300円	(6,000円)	不要	45054

58535 Bullhead (2012) (11052896)

1/10th SCALE R/C 4X4X4 CUSTOMIZED MONSTER TRUCK

BULLHEAD

★TWIN-MOTOR 4WD CHASSIS FEATURES 4-WHEEL STEERING SYSTEM TO ENABLE SHARPER TURNING ★SEALED GEARBOXES WITH DIFFERENTIALS
★INCLUDES ESC FOR TWIN-MOTOR
★MASSIVE 165mm DIA., 110mm WIDE SEMI-PNEUMATIC TIRES
★DURABLE BODY WITH METAL-PLATED PARTS FOR FRONT GRILLE, AIR CLEANERS, AND BUMPER

TAMIYA

★製品改良のためキットは予告なく仕様を変更することがあります。
★Specifications are subject to change without notice.
★Technische Daten können im Zuge ohne Ankündigung verändert werden.
★Caractéristiques pouvant être modifiées sans information préalable.